TECHNICAL CATALOGUE
CATALOGO TECNICO

WITTUR

HYDRA PLUS®

Code	**TC.2.001981.EN**
Version	**F**
Date	**11.06.2018**

SELCOM CAR DOOR
PORTE DI CABINA SELCOM

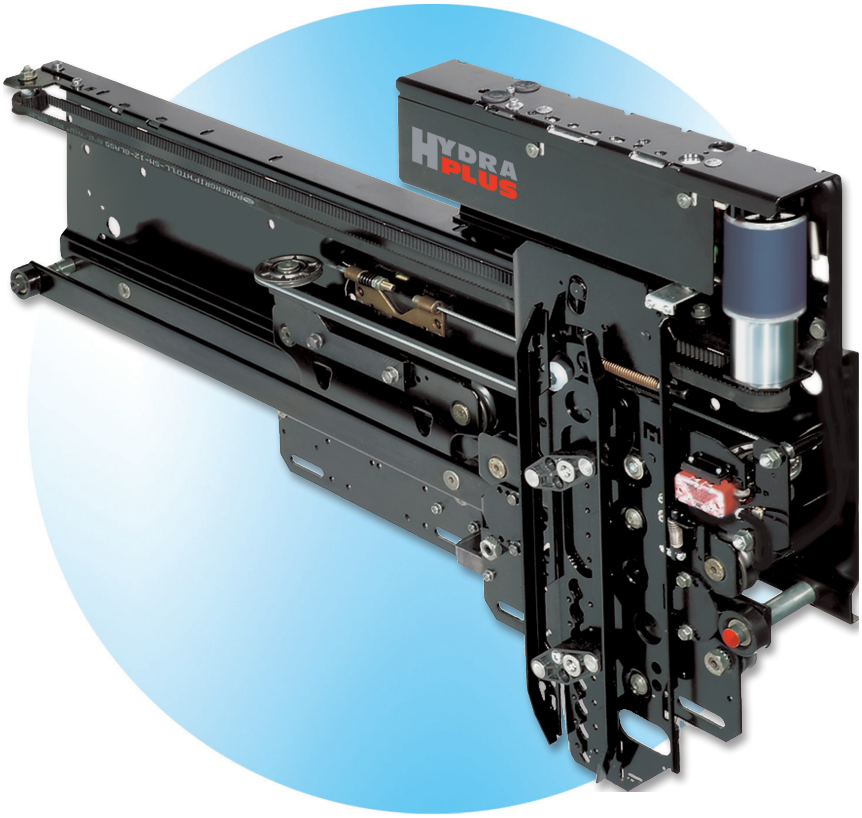

safety in motion™

No part of this publication may be reproduced or translated, even in part, without prior written permission from WITTUR.

Subject to change without notice!

Questa pubblicazione non può essere riprodotta né tradotta, nè interamente nè in parte senza autorizzazione scritta della WITTUR.

Soggetto a modifica senza preavviso!

info@wittur.com
www.wittur.com

© Copyright WITTUR 2018

Mod.

GENERAL INDEX
INDICE GENERALE

	TECHNICAL DATA	*DATI TECNICI*
1.0	Technical Features	*Caratteristiche tecniche*
1.1	Production Range	*Gamma di produzione*
1.1.1	Application Range	*Campo di applicazione*
1.1.2	Technical Data	*Dati tecnici*
1.1.3	Technical Data	*Dati tecnici*
Mod. 1.2	ECO-MIDI-SUPRA Drive Application Range - Standard and Fire Tested "E" and "EW" Class Panels	*Tabella applicazione motorizzazione ECO-MIDI-SUPRA - Ante standard e resistenti al fuoco classi "E" ed "EW"*
1.2.1	ECO-MIDI-SUPRA Drive Application Range - Standard and Fire Tested "E" and "EW" Class Panels	*Tabella applicazione motorizzazione ECO-MIDI-SUPRA - Ante standard e resistenti al fuoco classi "E" ed "EW"*
1.2.2	ECO-MIDI-SUPRA Drive Application Range - Standard and Fire Tested "E" and "EW" Class Panels	*Tabella applicazione motorizzazione ECO-MIDI-SUPRA - Ante standard e resistenti al fuoco classi "E" ed "EW"*
1.2.3	ECO-MIDI-SUPRA Drive Application Range - Standard and Fire Tested "E" and "EW" Class Panels	*Tabella applicazione motorizzazione ECO-MIDI-SUPRA - Ante standard e resistenti al fuoco classi "E" ed "EW"*
1.2.4	ECO-MIDI-SUPRA Drive Application Range - Standard and Fire Tested "E" and "EW" Class Panels	*Tabella applicazione motorizzazione ECO-MIDI-SUPRA - Ante standard e resistenti al fuoco classi "E" ed "EW"*
1.3	MIDI-SUPRA Drive Application Range - Fire Tested "EI" Class Panels	*Tabella applicazione motorizzazione MIDI-SUPRA - Ante resistenti al fuoco classe "EI"*
1.3.1	MIDI-SUPRA Drive Application Range - Fire Tested "EI" Class Panels	*Tabella applicazione motorizzazione MIDI-SUPRA - Ante resistenti al fuoco classe "EI"*
1.3.2	MIDI-SUPRA Drive Application Range - Fire Tested "EI" Class Panels	*Tabella applicazione motorizzazione MIDI-SUPRA - Ante resistenti al fuoco classe "EI"*
1.3.3	MIDI-SUPRA Drive Application Range - Fire Tested "EI" Class Panels	*Tabella applicazione motorizzazione MIDI-SUPRA - Ante resistenti al fuoco classe "EI"*
1.3.4	MIDI-SUPRA Drive Application Range - Fire Tested "EI" Class Panels	*Tabella applicazione motorizzazione MIDI-SUPRA - Ante resistenti al fuoco classe "EI"*
1.4	MIDI-SUPRA Drive Application Range - Glass and Glass-framed Panels	*Tabella applicazione motorizzazione MIDI-SUPRA - Ante in vetro e vetrate*
1.4.1	MIDI-SUPRA Drive Application Range - Glass and Glass-framed Panels	*Tabella applicazione motorizzazione MIDI-SUPRA - Ante in vetro e vetrate*
1.4.2	MIDI-SUPRA Drive Application Range - Glass and Glass-framed Panels	*Tabella applicazione motorizzazione MIDI-SUPRA - Ante in vetro e vetrate*
1.4.3	MIDI-SUPRA Drive Application Range - Glass and Glass-framed Panels	*Tabella applicazione motorizzazione MIDI-SUPRA - Ante in vetro e vetrate*
1.4.4	MIDI-SUPRA Drive Application Range - Glass and Glass-framed Panels	*Tabella applicazione motorizzazione MIDI-SUPRA - Ante in vetro e vetrate*

Mod.

	GLOSSARY	*GLOSSARIO*
PL	Clear Oening	*Passaggio Libero*
LH	Clear Height	*Luce Altezza*
GM	Mechanism Maximum Overall Dimension	*Ingombro Massimo Meccanismo*
GW	Panels Maximum Overall Dimension	*Ingombro Massimo Ante Aperte*
DF	Frame Depth	*Profondità Stipite*
WS	Sill Length	*Ingombro Soglie*
SP	Top Frame Height	*Altezza Stipite Superiore*
SF, SB	Side Frame Width	*Larghezza Stipite Laterale*
CF1	Infill Plate Dimension	*Dimensioni Coprifessura*

Whilst every care has been taken in preparation of this catalogue, no liability can be accepted for any errors or omissions.

Sebbene la preparazione di questo catalogo sia stata realizzata con ogni cura, nessuna responsabilità potrà essere accettata per errori od omissioni.

Subject to change without notice!

Soggetto a modifica senza preavviso!

GENERAL INDEX
INDICE GENERALE

	TECHNICAL DATA	*DATI TECNICI*
1.11	Car Door Overall Dimensions (A)	*Dimensioni d'ingombro porta di cabina (A)*
1.11.1	Car Door Overall Dimensions (B-C)	*Dimensioni d'ingombro porta di cabina (B-C)*
1.12	Opening and Closing Times (Standard, Double Skin and Fire Tested "E" and "EW" Class Panels)	*Tempi di apertura e chiusura (ante standard, tamburate e resistenti al fuoco classi "E" ed "EW")*
1.12.1	Opening and Closing Times (Standard, Double Skin and Fire Tested "E" and "EW" Class Panels)	*Tempi di apertura e chiusura (ante standard, tamburate e resistenti al fuoco classi "E" ed "EW")*
1.13	Opening and Closing Times (Fire Tested "EI" Class Panels)	*Tempi di apertura e chiusura (resistenti al fuoco classe "EI")*
1.13.1	Opening and Closing Times (Fire Tested "EI" Class Panels)	*Tempi di apertura e chiusura (resistenti al fuoco classe "EI")*
1.14	Opening and Closing Times (Glass, Glass-framed Panels)	*Tempi di apertura e chiusura (ante in vetro, e vetrate)*
1.14.1	Opening and Closing Times (Glass, Glass-framed Panels)	*Tempi di apertura e chiusura (ante in vetro, e vetrate)*
1.15	Bottom Fixing for Car Sills	*Fissaggi inferiori soglie cabina*
1.15.1	Bottom Fixing for Car Sills	*Fissaggi inferiori soglie cabina*
1.16	Car Top Fixing for Operator	*Fissaggi per operatori sul tetto cabina*
1.16.1	Car Top Fixing for Operator	*Fissaggi per operatori sul tetto cabina*
1.17	Car Door Infill Panel Schedule	*Tabelle dimensioni coprifessura superiori*
1.17.1	Car Door Infill Panel Schedule - Doors with Runby	*Tabelle dimensioni coprifessura superiori - porte con extracorsa*
1.18	Hydra Plus Car Doors and Hydra Landing Doors Arrangement	*Accoppiamento porte di cabina Hydra Plus e porte di piano Hydra*
1.19	Car Door and Landing Door Arrangement with Standard Coupler	*Accoppiamento porta di cabina e porta di piano con abbinamento standard*
1.20	Car Door and Landing Door Arrangement with Coupler with Car Door Lock	*Accoppiamento porta di cabina e porta di piano con abbinamento con bloccaggio fuori piano*
1.21	Emergency Opening Device for Coupler with Car Door Lock	*Dispositivo di apertura d'emergenza con abbinamento con bloccaggio fuori piano*

Whilst every care has been taken in preparation of this catalogue, no liability can be accepted for any errors or omissions.

Sebbene la preparazione di questo catalogo sia stata realizzata con ogni cura, nessuna responsabilità potrà essere accettata per errori od omissioni.

Subject to change without notice!

Soggetto a modifica senza preavviso!

safety in motion™

GENERAL INDEX
INDICE GENERALE

	TWO PANELS TELESCOPIC DOORS	*PORTE TELESCOPICHE DUE ANTE*
2.1	Two Panels Telescopic Car Door Type 12/R-L C.O.=600÷1800	*Porta di cabina telescopica due ante,* *tipo 12/R-L PL=600÷1800*
2.1.t	Two Panels Telescopic Car Door Type 12/R-L C.O.=600÷1800 (Schedule)	*Porta di cabina telescopica due ante,* *tipo 12/R-L PL=600÷1800 (Tabella)*

	TWO PANELS CENTRAL OPENING DOORS	*PORTE CENTRALI DUE ANTE*
3.1	Two Panels Central Opening Car Door Type 02/C C.O.=600÷1800	*Porta di cabina due ante opposte,* *tipo 02/C PL=600÷1800*
3.1.t	Two Panels Central Opening Car Door Type 02/C C.O.=600÷1800 (Schedule)	*Porta di cabina due ante opposte,* *tipo 02/C PL=600÷1800 (Tabella)*

	THREE PANELS TELESCOPIC DOORS	*PORTE TELESCOPICHE TRE ANTE*
4.1	Three Panels Telescopic Car Door Type 35/R-L C.O.=600÷1400	*Porta di cabina telescopica tre ante,* *tipo 35/R-L PL=600÷1400*
4.1.t	Three Panels Telescopic Car Door Type 35/R-L C.O.=600÷1400 (Schedule)	*Porta di cabina telescopica tre ante,* *tipo 35/R-L PL=600÷1400 (Tabella)*
4.2	Three Panels Telescopic Car Door Type 32/R-L C.O.=600÷2100	*Porta di cabina telescopica tre ante,* *tipo 32/R-L PL=600÷2100*
4.2.t	Three Panels Telescopic Car Door Type 32/R-L C.O.=600÷2100 (Schedule)	*Porta di cabina telescopica tre ante,* *tipo 32/R-L PL=600÷2100 (Tabella)*

	FOUR PANELS CENTRAL OPENING DOORS	*PORTE CENTRALI QUATTRO ANTE*
5.1	Four Panels Central Opening Car Door Type 44/R C.O.=600÷1150	*Porta di cabina quattro ante opposte,* *tipo 44/R PL=600÷1150*
5.1.t	Four Panels Central Opening Car Door Type 44/R C.O.=600÷1150 (Schedule)	*Porta di cabina quattro ante opposte,* *tipo 44/R PL=600÷1150 (Tabella)*
5.2	Four Panels Central Opening Car Door Type 42/C C.O.=1200÷3200	*Porta di cabina quattro ante opposte,* *tipo 42/C PL=1200÷3200*
5.2.t	Four Panels Central Opening Car Door Type 42/C C.O.=1200÷3200 (Schedule)	*Porta di cabina quattro ante opposte,* *tipo 42/C PL=1200÷3200 (Tabella)*

Whilst every care has been taken in preparation of this catalogue, no liability can be accepted for any errors or omissions.

Sebbene la preparazione di questo catalogo sia stata realizzata con ogni cura, nessuna responsabilità potrà essere accettata per errori od omissioni.

Subject to change without notice!

Soggetto a modifica senza preavviso!

safety in motion™

GENERAL INDEX
INDICE GENERALE

	SIX PANELS CENTRAL OPENING DOORS	*PORTE CENTRALI SEI ANTE*
6.1	Six Panels Central Opening Car Door Type 66/R C.O.=900÷1450	*Porta di cabina sei ante opposte, tipo 66/R PL=900÷1450*
6.1.t	Six Panels Central Opening Car Door Type 66/R C.O.=900÷1450 (Schedule)	*Porta di cabina sei ante opposte, tipo 66/R PL=900÷1450 (Tabella)*
6.2	Six Panels Central Opening Car Door Type 62/C C.O.=1500÷3200	*Porta di cabina sei ante opposte, tipo 62/C PL=1500÷3200*
6.2.t	Six Panels Central Opening Car Door Type 62/C C.O.=1500÷3200 (Schedule)	*Porta di cabina sei ante opposte, tipo 62/C PL=1500÷3200 (Tabella)*

	ONE PANEL CAR DOORS	*PORTE AD UN ANTA SCORREVOLE*
7.1	One Panel Car Door Type 72/R-L C.O.=600÷1400	*Porta di cabina un'anta, tipo 72/R-L PL=600÷1400*
7.1.t	One Panel Car Door (Schedule) Type 72/R-L C.O.=600÷1400	*Porta di cabina un'anta, tipo 72/R-L PL=600÷1400 (Tabella)*

	ONE PANEL CAR DOORS	*PORTE AD UN ANTA SCORREVOLE*
8.1	Mechanical release assembly type 1118 - Side Opening Car Doors	*Montaggio sblocco meccanico tipo 1118 - porte di cabina ad apertura laterale*
8.1.1	Mechanical release assembly type 1119 - Central Opening Car Doors	*Montaggio sblocco meccanico tipo 1119 - porte di cabina ad apertura centrale*
8.2	Mechanical release assembly type 1200 for Car Doors	*Montaggio sblocco meccanico tipo 1200 per porte di cabina*
8.2.1	Mechanical release assembly type 1201 for Car Doors	*Montaggio sblocco meccanico tipo 1201 per porte di cabina*
8.2.2	Mechanical release assembly type 1202 for Car Doors	*Montaggio sblocco meccanico tipo 1202 per porte di cabina*
8.3	Cable chain assembly for Side Opening Doors	*Montaggio guida cavi per porte ad apertura laterale*
8.3.1	Cable chain assembly for Central Opening Doors	*Montaggio guida cavi per porte ad apertura centrale*
8.3.2	Cable chain assembly for Central Opening Doors	*Montaggio guida cavi per porte ad apertura centrale*
8.4	Light Front Fixing	*Fissaggio frontale leggero*
8.5	Strong Front Fixing	*Fissaggio frontale pesante*
8.5.1	Strong Front Fixing	*Fissaggio frontale pesante*
8.6	F.I.C.O edge assembly for Side Opening Doors	*Montaggio costola F.I.C.O. per porte ad apertura laterale*
8.6.1	F.I.C.O edge assembly for Central Opening Doors	*Montaggio costola F.I.C.O. per porte ad apertura centrale*
8.7	Max Overall for IP54 Protection Version - Side Opening Doors	*Ingombri massimi per versioni con grado di protezione IP54 - Porte ad apertura laterale*
8.7.1	Max Overall for IP54 Protection Version - Central Opening Doors	*Ingombri massimi per versioni con grado di protezione IP54 - Porte ad apertura centrale*

Whilst every care has been taken in preparation of this catalogue, no liability can be accepted for any errors or omissions.

Sebbene la preparazione di questo catalogo sia stata realizzata con ogni cura, nessuna responsabilità potrà essere accettata per errori od omissioni.

Subject to change without notice!

Soggetto a modifica senza preavviso!

CAR DOOR HYDRA PLUS
PORTE DI CABINA HYDRA PLUS

TECHNICAL FEATURES
CARATTERISTICHE TECNICHE

Features:
Hydra Plus is a door system which can be used with any kind of application, from residential buildings up to highly frequented office buildings and hotels.
The compact construction ensures high flexibility especially for elevator modernization purposes.
Well thought out design and the use of selected materials mean additional advantages like:

- Modularity:
  - various combinations between Drives and Models (Pegasus - Hydra - Augusta);
  - combinations between Pegasus, Hydra and Augusta are possible in one elevator (i.e. Pegasus=high traffic
    Hydra=medium traffic
    Augusta=low traffic).

Possible Combinations:

Car Door	Landing Door
Pegasus Plus	Pegasus Hydra Augusta
Hydra Plus	Hydra Augusta
Eco Augusta	Augusta

- Standard fixing on cabin roof like previous models Hydra Arm or Hydra Belt.
- Wide range with 9 door types.
- Smooth operation even at high door speeds.
- Integrated car door lock in coupler (optional).
- Clear opening self learning.
- Low energy consumption.
- Global product: Hydra Plus complies with the standards: EN81-20, EN81-50, Lift Directive 2014/33/EU.
- Closing times according to disable people rules.
- Small numbers of parts result in reduced number of spares and highly increased lifetime.
- If needed adaptions at existing components and special designed parts are possible.

Content of Supply of operator:
- Door operator consisting of: Drive (Motor, Electronic board, Transformer), Mechanism, Coupler, Panels, Sill, Toeguard.
- Semiautomatic system (option).
- Front fixing (option).
- Car door lock (option).
- Cable chain set (option).
- Application of extra safety devices: photocell and electronic detector (option).
- Protection class IP54 (option, for Midi/Supra only).
- Operating instructions.

Caratteristiche:
Hydra Plus è un operatore che può essere utilizzato per qualsiasi tipo di applicazione, dagli edifici residenziali fino agli uffici e agli alberghi molto frequentati.
La costruzione compatta nelle dimensioni garantisce alta flessibilità specialmente per la modernizzazione degli impianti.
Un'avanzata progettazione e l'uso di materiali scelti portano ulteriori vantaggi, quali:

- *Modularità:*
  - *varie combinazioni tra motorizzazioni e modelli (Pegasus - Hydra - Augusta);*
  - *sono possibili combinazioni tra Pegasus, Hydra e Augusta nello stesso impianto (cioé: Pegasus per piani molto frequentati, Hydra per piani mediamente frequentati, Augusta per piani poco frequentati).*

Possibili combinazioni:

Porta di cabina	*Porta di piano*
Pegasus Plus	*Pegasus* *Hydra* *Augusta*
Hydra Plus	*Hydra* *Augusta*
Eco Augusta	*Augusta*

- *Fissaggi standard su tetto cabina uguali ai precedenti modelli Hydra Arm o Hydra Belt.*
- *Ampia gamma con 9 tipi di porta.*
- *Ottima scorrevolezza anche ad alte velocità.*
- *Bloccaggio fuori piano integrato nell'abbinamento (a richiesta).*
- *Autoapprendimento del passaggio libero.*
- *Basso consumo energetico.*
- *Prodotto universale: Hydra Plus rispetta le normative EN81-20, EN81-50, Lift Directive 2014/33/EU.*
- *Tempi di chiusura secondo norme per disabili.*
- *Un basso numero di componenti comporta un ridotto numero di ricambi e una durata molto elevata.*
- *Se necessari, sono possibili adattamenti a componenti esistenti e pezzi speciali a disegno.*

Materiale di fornitura dell'operatore:
- *L'operatore è composto da: motorizzazione (motore, scheda elettronica, trasformatore), meccanismo, abbinamento, ante, soglia, paramento.*
- *Sistema semiautomatico (a richiesta).*
- *Fissaggio frontale (a richiesta).*
- *Bloccaggio fuori piano (a richiesta).*
- *Gruppo guidacavi (a richiesta).*
- *Applicazione di dispositivi di sicurezza supplementari: fotocellula e costole elettroniche (a richiesta).*
- *Classe di protezione IP54 (disponibile solo per Midi/Supra, a richiesta).*
- *Istruzioni d'uso.*

CAR DOOR HYDRA PLUS
PORTE DI CABINA HYDRA PLUS

Code/*Codice* TC.2.001981.EN
Version/*Versione* A
Date/*Data* 24.11.2010
Page/*Pagina* 1.1

PRODUCTION RANGE
GAMMA DI PRODUZIONE

POS.	SERIE	LANDING DOORS *PORTE DI PIANO* TYPE *TIPO*	ILLUSTRATION *RAPPRESENTAZIONE*	CAR DOORS *PORTE DI CABINA* TYPE *TIPO*	ILLUSTRATION *RAPPRESENTAZIONE*	C.O. *PL* mm. Min.	C.O. *PL* mm. Max.	LH mm. Min.	LH mm. Max.
DOOR WITH OPERATOR ABOVE *PORTA CON MECCANISMO SOPRA LA CABINA*	3201	01/C		02/C		600	1800	1900	NOTE: MAXIMUM CLEAR OPENING HEIGHT 3500 mm. - SUBJECT TO CLEAR OPENING WIDTH *N.B.: LA MASSIMA APERTURA IN ALTEZZA É 3500 mm. DEVE ESSERE DEFINITA OGNI VOLTA IN RELAZIONE AL PASSAGGIO LIBERO DELLA PORTA*
		11/R		12/R		600	1800		
		11/L		12/L					
		31/R		32/R	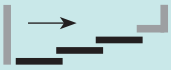	600	2100		
		31/L		32/L					
		31/R		35/R	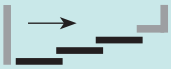	600	1400		
		31/L		35/L					
		41/C		42/C		1200	3200		
		43/R		44/R		600	1150		
		61/C		62/C		1500	3200		
		65/R		66/R		900	1450		
		71/R		72/R		600	1400		
		71/L		72/L					

CAR DOOR HYDRA PLUS
PORTE DI CABINA HYDRA PLUS

APPLICATION RANGE
CAMPO DI APPLICAZIONE

Drive *Motore*	Usage Area *Area di utilizzo*	
ECO	Low traffic installation *Impianti con basso traffico*	Residential Buildings, Small Offices *Edifici residenziali, piccoli uffici*
MIDI	Medium-high traffic installation *Impianti con medio-alto traffico*	Pubblic buildings, offices, medium-high traffic residential buildings and prestigious buildings *Edifici pubblici, uffici, edifici residenziali a medio-alto traffico e di prestigio*
SUPRA	High traffic installation *Impianti con alto traffico*	Hotels, hospitals, ships, pubblic buildings, offices, high traffic residential buildings and prestigious buildings *Hotels, ospedali, navi, edifici pubblici, uffici, edifici residenziali ad alto traffico e di prestigio*

CAR DOOR HYDRA PLUS
PORTE DI CABINA HYDRA PLUS

TECHNICAL DATA
DATI TECNICI

	ECO	MIDI	SUPRA
Motor Characteristics *Caratteristiche del motore*	AC 3 Phase Motor		
Drive *Motorizzazione*	V3F - Converter		
Average Power Consumption *Consumo medio*	60W	120W	170W
Max Momentary Power Consumption *Massimo consumo istantaneo*	100W	550W	900W
Power Supply *Alimentazione*	Univ. (127V; 2A)±20% (230V; 1A)±20% 50/60Hz	Univ. (127V; 6A)±20% (230V; 4A)±20% 50/60Hz	Univ. (127V; 6A)±20% (230V; 4A)±20% 50/60Hz
Noise Level (Door Operator) Livello di rumore (Operatore)	average 55 dB, max 60 dB	average 55 dB, max 60 dB	average 50 dB, max 55 dB
Protection Class Classe di protezione	IP20	IP20	IP20, option IP54
Regulations and Standards *Regolamenti e Norme*	EN81-20, EN81-50, Lift directive 2014/33/EU	EN81-20, EN81-50, Lift directive 2014/33/EU	EN81-20, EN81-50, Lift directive 2014/33/EU
Electromagnetic Compatibility *Compatibilità Elettromagnetica*	Immunity and Emission Prodection acc. EN12015/16 *Protezione immunità ed emissioni come da EN12015/16*		
Maximum Movable Masses (Car and Landing Door Panels) *Peso massimo in movimento* *(Ante porta di cabina e di piano)*	130kg	300kg	700kg
Passenger Protective Device *Dispositivi di protezione dei passeggeri*	Wittur Light Curtain *Cortina di luce Wittur*		
Car Door Lock (Optional) *Bloccaggio fuori piano (Opzione)*	•		

• AVAILABLE / *DISPONIBILE*

- NOT AVAILABLE / *NON DISPONIBILE*

CAR DOOR HYDRA PLUS
PORTE DI CABINA HYDRA PLUS

TECHNICAL DATA
DATI TECNICI

	ECO	MIDI	SUPRA
Shaft Room Temperature *Temperatura ambiente nel vano*	-0...+50°C	-20...+50°C	-20...+50°C
Storage Temperature *Temperatura di stoccaggio*	-5...+70°C	-45...+70°C	-45...+70°C
Humidity Range *Campo umidità*	<97%...<25°C <93%...40°C	<97%...<25°C <93%...40°C	97% max 40°C
Vibration (Test Value) *Resistenza alle vibrazioni (Valore di test)*	EN60068-2-6	-	-
Bump (Test Value) *Resistenza alle scosse (Valore di test)*	EN60068-2-29	-	-
Advanced opening Preapertura	•	•	•
Self Learning Autoapprendimento	•	•	•
Adjustment by PC *Settaggio mediante PC*	-	•	•
Supervision Function *Funzione di supervisione*	•	•	•
Data Stored Permanently *Dati memorizzati permanentemente*	-	•	•
Nudging (NUD) *Nudging (NUD)*	•	•	•
Opening Push Button in the Car (Optional) *Pulsante di apertura in cabina (a richiesta)* (DOB)	•	•	•
Protective Device - Power Supply *Dispositivo di sicurezza - Alimentazione*	24V DC + 10% 150 mA	24V DC + 10% 150 mA	24V DC + 10% 150 mA
Emergency Battery Drive *Batteria di emergenza*	18 - 26 VDC max 5A	18 - 26 VDC max 15A	18 - 26 VDC max 20A

• AVAILABLE / *DISPONIBILE*

- NOT AVAILABLE / *NON DISPONIBILE*

Mod.

ECO-MIDI-SUPRA DRIVE APPLICATION RANGE
TABELLA APPLICAZIONE MOTORIZZAZIONE ECO-MIDI-SUPRA

STANDARD AND FIRE TESTED "E" AND "EW" CLASS PANELS
ANTE STANDARD E RESISTENTI AL FUOCO CLASSI "E" ED "EW"

Mod.

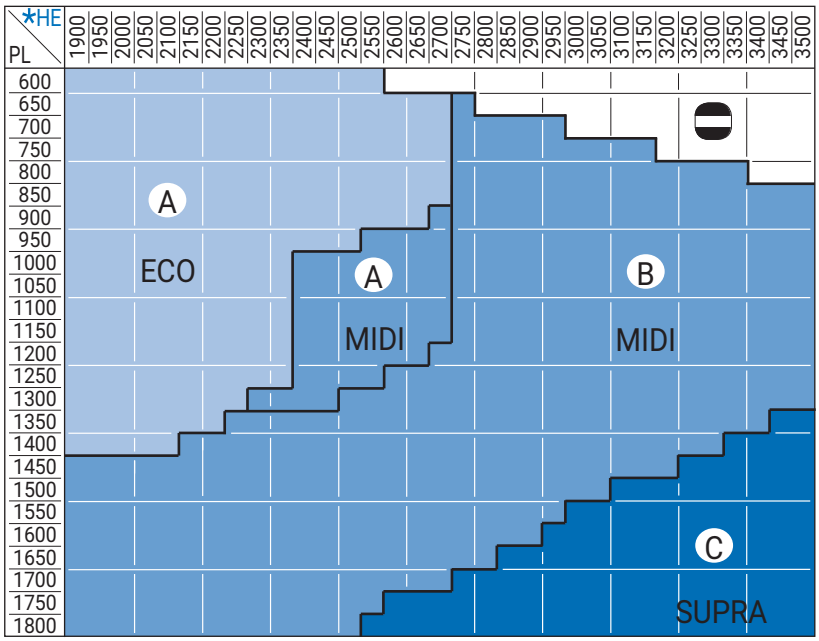

TY 12/R-L

FOR TYPE 11/R-L LANDING DOORS WITH STANDARD, DOUBLE SKIN AND FIRE TESTED "E" AND "EW" CLASS PANELS
PER PORTE DI PIANO TIPO 11/R-L CON ANTE STANDARD, TAMBURATE E RESISTENTI AL FUOCO CLASSI "E" ED "EW"

MAX. ALLOWABLE WEIGHT *PESO MASSIMO AMMISSIBILE* Landing and Car Door Panels *Ante di cabina e ante di piano*	
DRIVE *MOTORIZZAZIONE*	kg
ECO	130
MIDI	300
SUPRA	700

NOT FEASIBLE DOORS
PORTE NON FATTIBILI

CAR DOOR OVERALL DIMENSIONS (**A-B-C**)
SEE PAGE 1.11 AND 1.11.1
*DIMENSIONI DI INGOMBRO PORTA DI CABINA (**A-B-C**)*
VEDI PAG. 1.11 E 1.11.1

Mod.

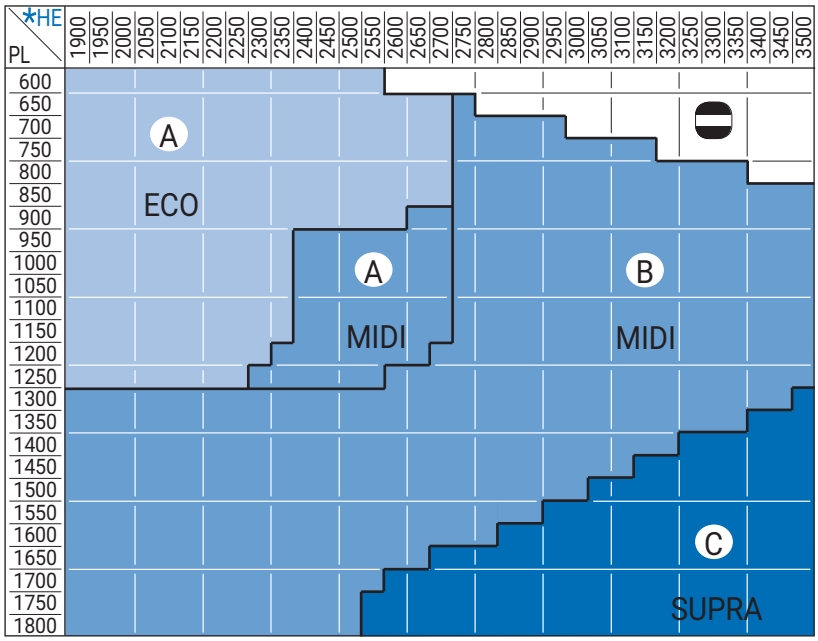

TY 02/C

FOR TYPE 01/C LANDING DOORS WITH STANDARD, DOUBLE SKIN AND FIRE TESTED "E" AND "EW" CLASS PANELS
PER PORTE DI PIANO TIPO 01/C CON ANTE STANDARD, TAMBURATE E RESISTENTI AL FUOCO CLASSI "E" ED "EW"

MAX. ALLOWABLE WEIGHT *PESO MASSIMO AMMISSIBILE* Landing and Car Door Panels *Ante di cabina e ante di piano*	
DRIVE *MOTORIZZAZIONE*	kg
ECO	130
MIDI	300
SUPRA	700

NOT FEASIBLE DOORS
PORTE NON FATTIBILI

CAR DOOR OVERALL DIMENSIONS (**A-B-C**)
SEE PAGE 1.11 AND 1.11.1
*DIMENSIONI DI INGOMBRO PORTA DI CABINA (**A-B-C**)*
VEDI PAG. 1.11 E 1.11.1

Mod.

*HE = HS-180
HS - Cabin roof from sill. See page 1.11 and 1.11.1
Piano d'appoggio operatore dalla soglia. Vedi pag. 1.11 e 1.11.1

Mod.

ECO-MIDI-SUPRA DRIVE APPLICATION RANGE
TABELLA APPLICAZIONE MOTORIZZAZIONE ECO-MIDI-SUPRA

STANDARD AND FIRE TESTED "E" AND "EW" CLASS PANELS
ANTE STANDARD E RESISTENTI AL FUOCO CLASSI "E" ED "EW"

Mod.

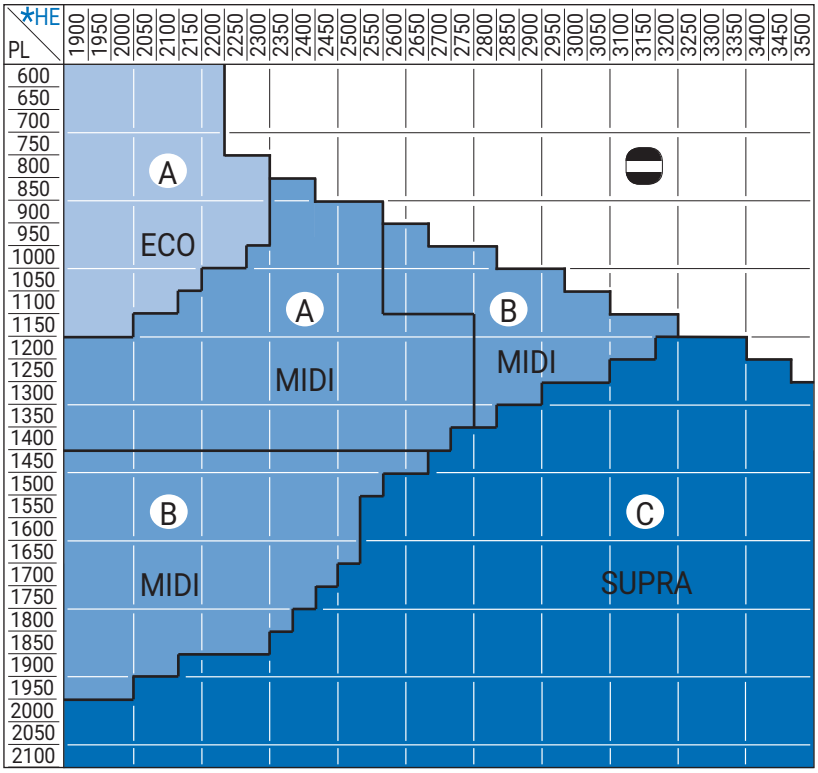

TY 32/R-L

FOR TYPE 31/R-L LANDING DOORS WITH STANDARD, DOUBLE SKIN AND FIRE TESTED "E" AND "EW" CLASS PANELS
PER PORTE DI PIANO TIPO 31/R-L CON ANTE STANDARD, TAMBURATE E RESISTENTI AL FUOCO CLASSI "E" ED "EW"

MAX. ALLOWABLE WEIGHT *PESO MASSIMO AMMISSIBILE* Landing and Car Door Panels *Ante di cabina e ante di piano*	
DRIVE *MOTORIZZAZIONE*	kg
ECO	130
MIDI	300
SUPRA	700

NOT FEASIBLE DOORS
PORTE NON FATTIBILI

CAR DOOR OVERALL DIMENSIONS (**A-B-C**)
SEE PAGE 1.11 AND 1.11.1
*DIMENSIONI DI INGOMBRO PORTA DI CABINA (**A-B-C**)*
VEDI PAG. 1.11 E 1.11.1

Mod.

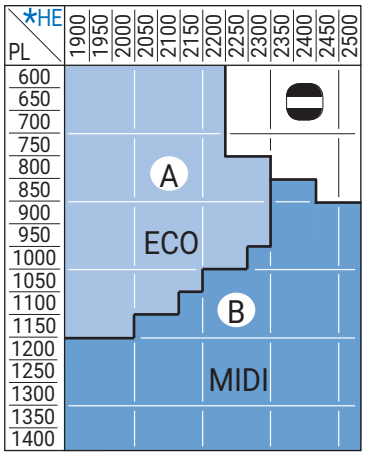

TY 35/R-L

FOR TYPE 31/R-L LANDING DOORS WITH STANDARD, DOUBLE SKIN AND FIRE TESTED "E" AND "EW" CLASS PANELS
PER PORTE DI PIANO TIPO 31/R-L CON ANTE STANDARD, TAMBURATE E RESISTENTI AL FUOCO CLASSI "E" ED "EW"

MAX. ALLOWABLE WEIGHT *PESO MASSIMO AMMISSIBILE* Landing and Car Door Panels *Ante di cabina e ante di piano*	
DRIVE *MOTORIZZAZIONE*	kg
ECO	130
MIDI	300

NOT FEASIBLE DOORS
PORTE NON FATTIBILI

CAR DOOR OVERALL DIMENSIONS (**A-B**)
SEE PAGE 1.11 AND 1.11.1
*DIMENSIONI DI INGOMBRO PORTA DI CABINA (**A-B**)*
VEDI PAG. 1.11 E 1.11.1

Mod.

*HE = HS-180
HS - Cabin roof from sill. See page 1.11 and 1.11.1
Piano d'appoggio operatore dalla soglia. Vedi pag. 1.11 e 1.11.1

CAR DOOR HYDRA PLUS
PORTE DI CABINA HYDRA PLUS

Mod.

ECO-MIDI-SUPRA DRIVE APPLICATION RANGE
TABELLA APPLICAZIONE MOTORIZZAZIONE ECO-MIDI-SUPRA

STANDARD AND FIRE TESTED "E" AND "EW" CLASS PANELS
ANTE STANDARD E RESISTENTI AL FUOCO CLASSI "E" ED "EW"

Mod.

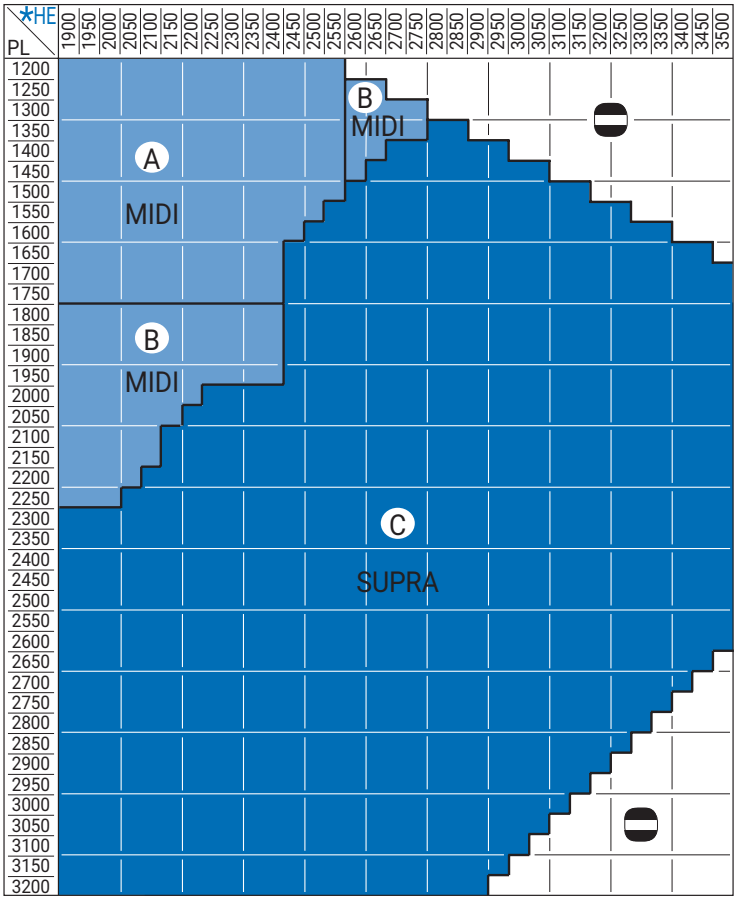

TY 42/C

FOR TYPE 41/C LANDING DOORS WITH STANDARD, DOUBLE SKIN AND FIRE TESTED "E" AND "EW" CLASS PANELS
PER PORTE DI PIANO TIPO 41/C CON ANTE STANDARD, TAMBURATE E RESISTENTI AL FUOCO CLASSI "E" ED "EW"

MAX. ALLOWABLE WEIGHT *PESO MASSIMO AMMISSIBILE* Landing and Car Door Panels *Ante di cabina e ante di piano*	
DRIVE *MOTORIZZAZIONE*	kg
MIDI	300
SUPRA	700

NOT FEASIBLE DOORS
PORTE NON FATTIBILI

CAR DOOR OVERALL DIMENSIONS (**A-B-C**)
SEE PAGE 1.11 AND 1.11.1
*DIMENSIONI DI INGOMBRO PORTA DI CABINA (**A-B-C**)*
VEDI PAG. 1.11 E 1.11.1

Mod.

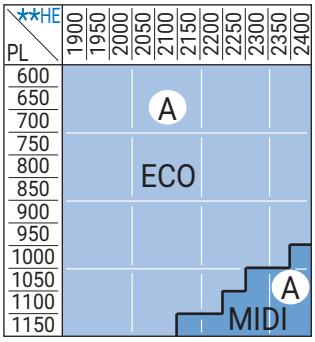

TY 44/R

FOR TYPE 43/R LANDING DOORS WITH STANDARD, DOUBLE SKIN AND FIRE TESTED "E" AND "EW" CLASS PANELS
PER PORTE DI PIANO TIPO 43/R CON ANTE STANDARD, TAMBURATE E RESISTENTI AL FUOCO CLASSI "E" ED "EW"

MAX. ALLOWABLE WEIGHT *PESO MASSIMO AMMISSIBILE* Landing and Car Door Panels *Ante di cabina e ante di piano*	
DRIVE *MOTORIZZAZIONE*	kg
ECO	130
MIDI	300

CAR DOOR OVERALL DIMENSIONS (**A**)
SEE PAGE 1.11
*DIMENSIONI DI INGOMBRO PORTA DI CABINA (**A**)*
VEDI PAG. 1.11

Mod.

*HE = HS-180
**HE = HS-225 (Only for 44/R and 66/R - *Solo per 44/R e 66/R*)
HS - Cabin roof from sill. See page 1.11 and 1.11.1
Piano d'appoggio operatore dalla soglia. Vedi pag. 1.11 e 1.11.1

Subject to change without notice!
Soggetto a modifica senza preavviso!

CAR DOOR HYDRA PLUS
PORTE DI CABINA HYDRA PLUS

Mod.

ECO-MIDI-SUPRA DRIVE APPLICATION RANGE
TABELLA APPLICAZIONE MOTORIZZAZIONE ECO-MIDI-SUPRA

STANDARD AND FIRE TESTED "E" AND "EW" CLASS PANELS
ANTE STANDARD E RESISTENTI AL FUOCO CLASSI "E" ED "EW"

Mod.

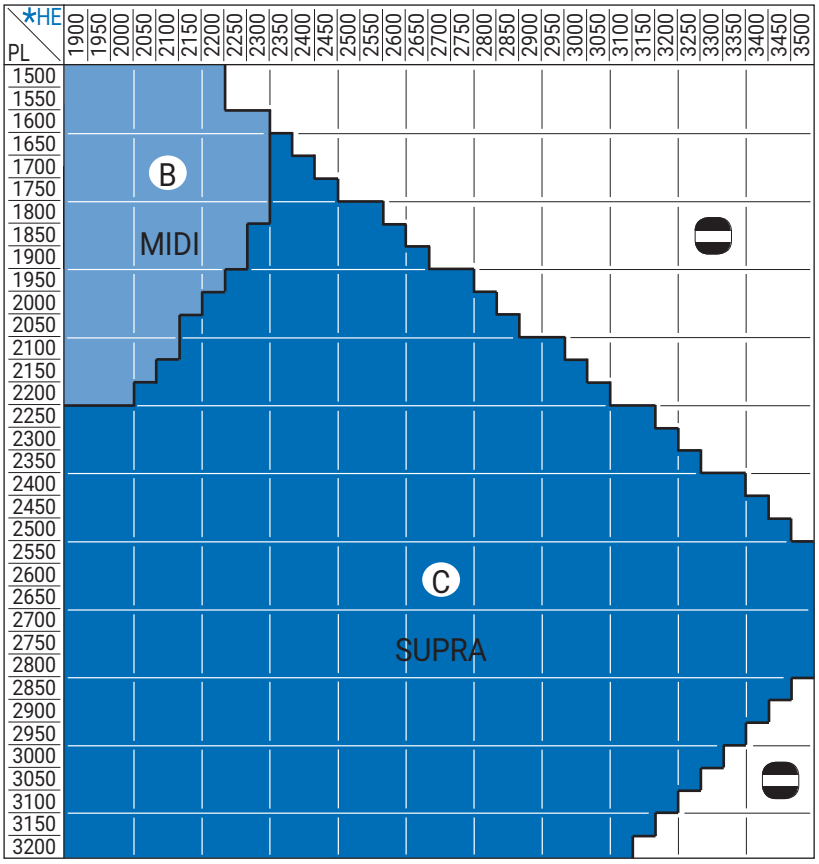

TY 62/C

FOR TYPE 61/C LANDING DOORS WITH STANDARD, DOUBLE SKIN AND FIRE TESTED "E" AND "EW" CLASS PANELS
PER PORTE DI PIANO TIPO 61/C CON ANTE STANDARD, TAMBURATE E RESISTENTI AL FUOCO CLASSI "E" ED "EW"

MAX. ALLOWABLE WEIGHT *PESO MASSIMO AMMISSIBILE* Landing and Car Door Panels *Ante di cabina e ante di piano*	
DRIVE *MOTORIZZAZIONE*	kg
MIDI	300
SUPRA	700

NOT FEASIBLE DOORS
PORTE NON FATTIBILI

CAR DOOR OVERALL DIMENSIONS (**B-C**)
SEE PAGE 1.11.1
*DIMENSIONI DI INGOMBRO PORTA DI CABINA (**B-C**)*
VEDI PAG. 1.11.1

Mod.

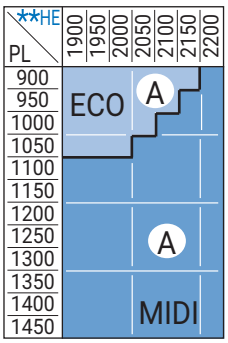

TY 66/R

FOR TYPE 65/R LANDING DOORS WITH STANDARD, DOUBLE SKIN AND FIRE TESTED "E" AND "EW" CLASS PANELS
PER PORTE DI PIANO TIPO 65/R CON ANTE STANDARD, TAMBURATE E RESISTENTI AL FUOCO CLASSI "E" ED "EW"

MAX. ALLOWABLE WEIGHT *PESO MASSIMO AMMISSIBILE* Landing and Car Door Panels *Ante di cabina e ante di piano*	
DRIVE *MOTORIZZAZIONE*	kg
ECO	130
MIDI	300

CAR DOOR OVERALL DIMENSIONS (**A**)
SEE PAGE 1.11
*DIMENSIONI DI INGOMBRO PORTA DI CABINA (**A**)*
VEDI PAG. 1.11

Mod.

*HE = HS-180
**HE = HS-225 (Only for 44/R and 66/R - *Solo per 44/R e 66/R*)
HS - Cabin roof from sill. See page 1.11 and 1.11.1
Piano d'appoggio operatore dalla soglia. Vedi pag. 1.11 e 1.11.1

Subject to change without notice!
Soggetto a modifica senza preavviso!

CAR DOOR HYDRA PLUS
PORTE DI CABINA HYDRA PLUS

Mod.

ECO-MIDI DRIVE APPLICATION RANGE
TABELLA APPLICAZIONE MOTORIZZAZIONE ECO-MIDI

STANDARD AND FIRE TESTED "E" AND "EW" CLASS PANELS
ANTE STANDARD E RESISTENTI AL FUOCO CLASSI "E" ED "EW"

Mod.

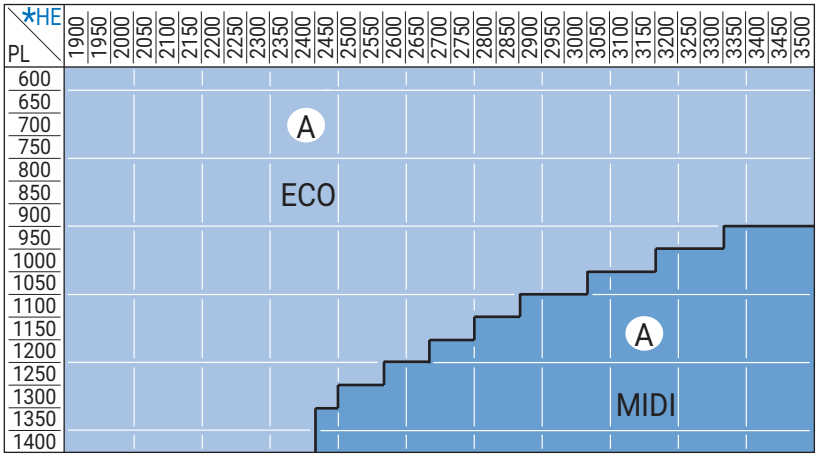

TY 72/R-L

FOR TYPE 71/R-L LANDING DOORS WITH STANDARD, DOUBLE SKIN AND FIRE TESTED "E" AND "EW" CLASS PANELS
PER PORTE DI PIANO TIPO 71/R-L CON ANTE STANDARD, TAMBURATE E RESISTENTI AL FUOCO CLASSI "E" ED "EW"

MAX. ALLOWABLE WEIGHT *PESO MASSIMO AMMISSIBILE* Landing and Car Door Panels *Ante di cabina e ante di piano*	
DRIVE *MOTORIZZAZIONE*	kg
ECO	130
MIDI	300

CAR DOOR OVERALL DIMENSIONS (A)
SEE PAGE 1.11
DIMENSIONI DI INGOMBRO PORTA DI CABINA (A)
VEDI PAG. 1.11

Mod.

*HE = HS-180
HS - Cabin roof from sill. See page 1.11 and 1.11.1
Piano d'appoggio operatore dalla soglia. Vedi pag. 1.11 e 1.11.1

Subject to change without notice!
Soggetto a modifica senza preavviso!

Mod.

MIDI-SUPRA DRIVE APPLICATION RANGE
TABELLA APPLICAZIONE MOTORIZZAZIONE MIDI-SUPRA

FIRE TESTED "EI" CLASS PANELS
ANTE RESISTENTI AL FUOCO CLASSE "EI"

Mod.

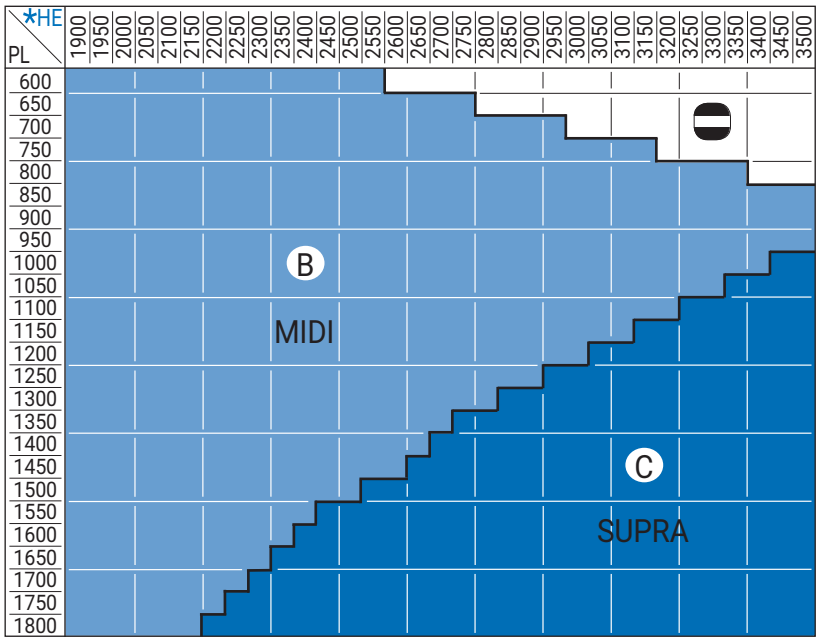

TY 12/R-L

FOR TYPE 11/R-L LANDING DOORS WITH FIRE TESTED "EI" CLASS PANELS
PER PORTE DI PIANO TIPO 11/R-L CON ANTE RESISTENTI AL FUOCO CLASSE "EI"

MAX. ALLOWABLE WEIGHT *PESO MASSIMO AMMISSIBILE* Landing and Car Door Panels *Ante di cabina e ante di piano*	
DRIVE *MOTORIZZAZIONE*	kg
MIDI	300
SUPRA	700

NOT FEASIBLE DOORS
PORTE NON FATTIBILI

CAR DOOR OVERALL DIMENSIONS (**B-C**)
SEE PAGE 1.11.1
*DIMENSIONI DI INGOMBRO PORTA DI CABINA (**B-C**)*
VEDI PAG. 1.11.1

Mod.

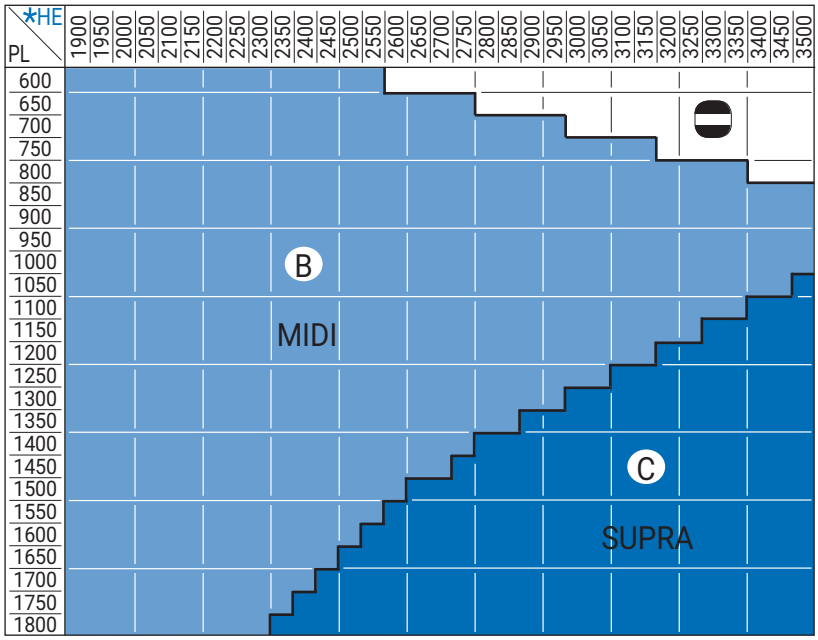

TY 02/C

FOR TYPE 01/C LANDING DOORS WITH FIRE TESTED "EI" CLASS PANELS
PER PORTE DI PIANO TIPO 01/C CON ANTE RESISTENTI AL FUOCO CLASSE "EI"

MAX. ALLOWABLE WEIGHT *PESO MASSIMO AMMISSIBILE* Landing and Car Door Panels *Ante di cabina e ante di piano*	
DRIVE *MOTORIZZAZIONE*	kg
MIDI	300
SUPRA	700

NOT FEASIBLE DOORS
PORTE NON FATTIBILI

CAR DOOR OVERALL DIMENSIONS (**B-C**)
SEE PAGE 1.11.1
*DIMENSIONI DI INGOMBRO PORTA DI CABINA (**B-C**)*
VEDI PAG. 1.11.1

Mod.

*HE = HS-180
HS - Cabin roof from sill. See page 1.11 and 1.11.1
Piano d'appoggio operatore dalla soglia. Vedi pag. 1.11 e 1.11.1

CAR DOOR HYDRA PLUS
PORTE DI CABINA HYDRA PLUS

MIDI-SUPRA DRIVE APPLICATION RANGE
TABELLA APPLICAZIONE MOTORIZZAZIONE MIDI-SUPRA

FIRE TESTED "EI" CLASS PANELS
ANTE RESISTENTI AL FUOCO CLASSE "EI"

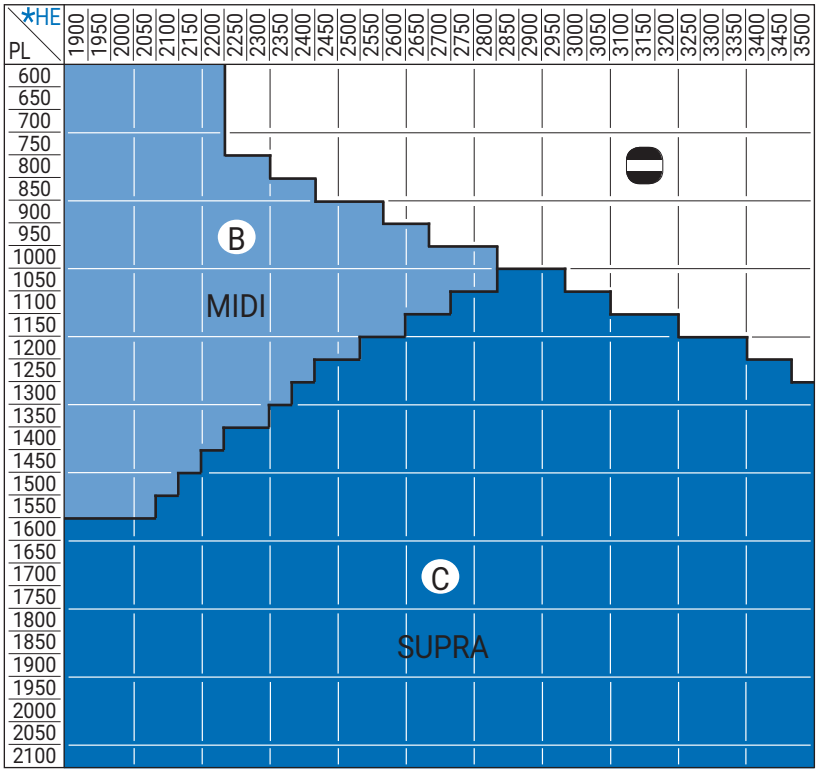

TY 32/R-L

FOR TYPE 31/R-L LANDING DOORS WITH FIRE TESTED "EI" CLASS PANELS
PER PORTE DI PIANO TIPO 31/R-L CON ANTE RESISTENTI AL FUOCO CLASSE "EI"

MAX. ALLOWABLE WEIGHT *PESO MASSIMO AMMISSIBILE* Landing and Car Door Panels *Ante di cabina e ante di piano*	
DRIVE *MOTORIZZAZIONE*	kg
MIDI	300
SUPRA	700

NOT FEASIBLE DOORS
PORTE NON FATTIBILI

CAR DOOR OVERALL DIMENSIONS (**B-C**)
SEE PAGE 1.11.1
*DIMENSIONI DI INGOMBRO PORTA DI CABINA (**B-C**)*
VEDI PAG. 1.11.1

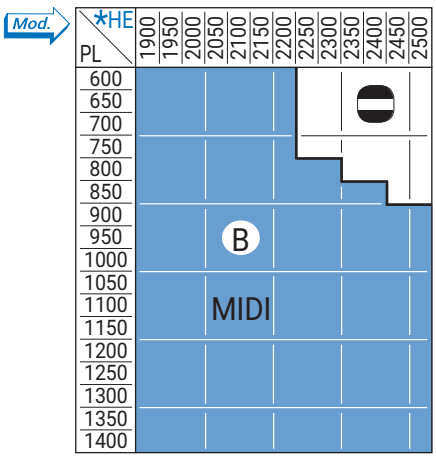

TY 35/R-L

FOR TYPE 31/R-L LANDING DOORS WITH FIRE TESTED "EI" CLASS PANELS
PER PORTE DI PIANO TIPO 31/R-L CON ANTE RESISTENTI AL FUOCO CLASSE "EI"

MAX. ALLOWABLE WEIGHT *PESO MASSIMO AMMISSIBILE* Landing and Car Door Panels *Ante di cabina e ante di piano*	
DRIVE *MOTORIZZAZIONE*	kg
MIDI	300

NOT FEASIBLE DOORS
PORTE NON FATTIBILI

CAR DOOR OVERALL DIMENSIONS (**B**)
SEE PAGE 1.11.1
*DIMENSIONI DI INGOMBRO PORTA DI CABINA (**B**)*
VEDI PAG. 1.11.1

*HE = HS-180
HS - Cabin roof from sill. See page 1.11 and 1.11.1
Piano d'appoggio operatore dalla soglia. Vedi pag. 1.11 e 1.11.1

CAR DOOR HYDRA PLUS
PORTE DI CABINA HYDRA PLUS

MIDI-SUPRA DRIVE APPLICATION RANGE
TABELLA APPLICAZIONE MOTORIZZAZIONE MIDI-SUPRA

FIRE TESTED "EI" CLASS PANELS
ANTE RESISTENTI AL FUOCO CLASSE "EI"

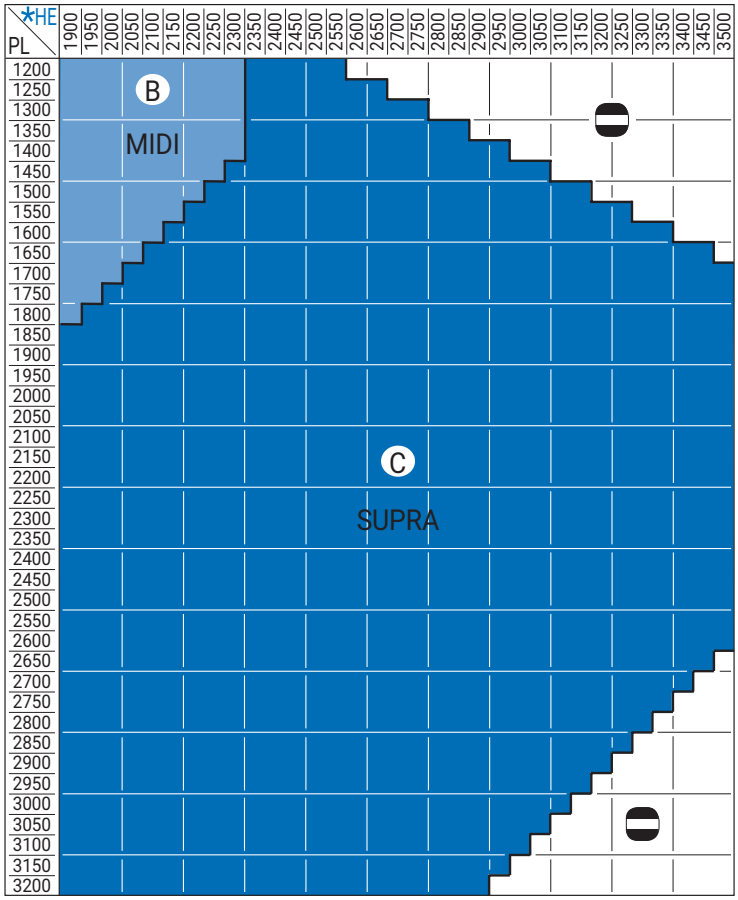

TY 42/C

FOR TYPE 41/C LANDING DOORS WITH FIRE TESTED "EI" CLASS PANELS
PER PORTE DI PIANO TIPO 41/C CON ANTE RESISTENTI AL FUOCO CLASSE "EI"

MAX. ALLOWABLE WEIGHT *PESO MASSIMO AMMISSIBILE* Landing and Car Door Panels *Ante di cabina e ante di piano*	
DRIVE *MOTORIZZAZIONE*	kg
MIDI	300
SUPRA	700

NOT FEASIBLE DOORS
PORTE NON FATTIBILI

CAR DOOR OVERALL DIMENSIONS (**B-C**)
SEE PAGE 1.11.1
*DIMENSIONI DI INGOMBRO PORTA DI CABINA (**B-C**)*
VEDI PAG. 1.11.1

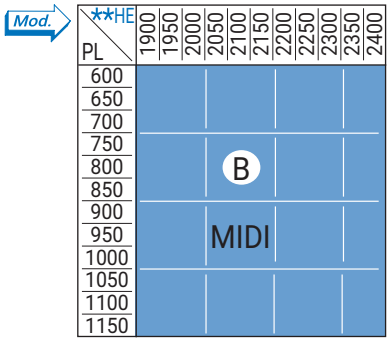

TY 44/R

FOR TYPE 43/R LANDING DOORS WITH FIRE TESTED "EI" CLASS PANELS
PER PORTE DI PIANO TIPO 43/R CON ANTE RESISTENTI AL FUOCO CLASSE "EI"

MAX. ALLOWABLE WEIGHT *PESO MASSIMO AMMISSIBILE* Landing and Car Door Panels *Ante di cabina e ante di piano*	
DRIVE *MOTORIZZAZIONE*	kg
MIDI	300

CAR DOOR OVERALL DIMENSIONS (**B**)
SEE PAGE 1.11.1
*DIMENSIONI DI INGOMBRO PORTA DI CABINA (**B**)*
VEDI PAG. 1.11.1

*HE = HS-180
**HE = HS-225 (Only for 44/R and 66/R - *Solo per 44/R e 66/R*)
HS - Cabin roof from sill. See page 1.11 and 1.11.1
Piano d'appoggio operatore dalla soglia. Vedi pag. 1.11 e 1.11.1

CAR DOOR HYDRA PLUS
PORTE DI CABINA HYDRA PLUS

MIDI-SUPRA DRIVE APPLICATION RANGE
TABELLA APPLICAZIONE MOTORIZZAZIONE MIDI-SUPRA

FIRE TESTED "EI" CLASS PANELS
ANTE RESISTENTI AL FUOCO CLASSE "EI"

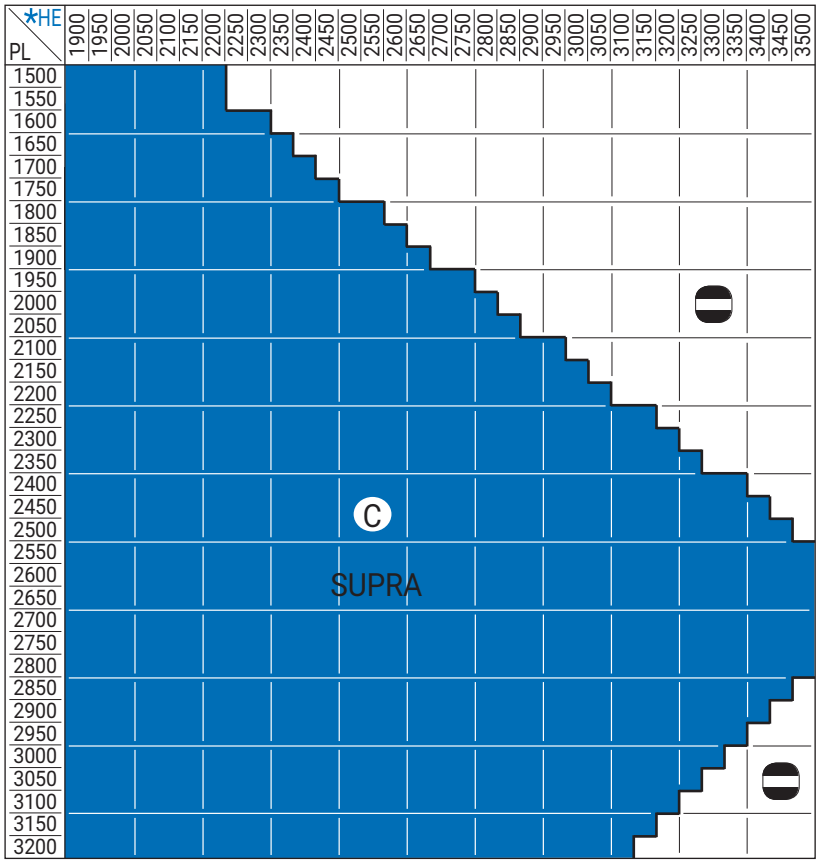

TY 62/C

FOR TYPE 61/C LANDING DOORS WITH FIRE TESTED "EI" CLASS PANELS
PER PORTE DI PIANO TIPO 61/C CON ANTE RESISTENTI AL FUOCO CLASSE "EI"

MAX. ALLOWABLE WEIGHT *PESO MASSIMO AMMISSIBILE* Landing and Car Door Panels *Ante di cabina e ante di piano*	
DRIVE *MOTORIZZAZIONE*	kg
SUPRA	700

NOT FEASIBLE DOORS
PORTE NON FATTIBILI

CAR DOOR OVERALL DIMENSIONS (B)
SEE PAGE 1.11.1
DIMENSIONI DI INGOMBRO PORTA DI CABINA (B)
VEDI PAG. 1.11.1

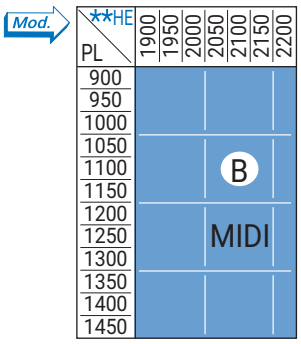

TY 66/R

FOR TYPE 65/R LANDING DOORS WITH FIRE TESTED "EI" CLASS PANELS
PER PORTE DI PIANO TIPO 65/R CON ANTE RESISTENTI AL FUOCO CLASSE "EI"

MAX. ALLOWABLE WEIGHT *PESO MASSIMO AMMISSIBILE* Landing and Car Door Panels *Ante di cabina e ante di piano*	
DRIVE *MOTORIZZAZIONE*	kg
MIDI	300

CAR DOOR OVERALL DIMENSIONS (B)
SEE PAGE 1.11.1
DIMENSIONI DI INGOMBRO PORTA DI CABINA (B)
VEDI PAG. 1.11.1

Mod. *HE = HS-180
**HE = HS-225 (Only for 44/R and 66/R - *Solo per 44/R e 66/R*)
HS - Cabin roof from sill. See page 1.11 and 1.11.1
Piano d'appoggio operatore dalla soglia. Vedi pag. 1.11 e 1.11.1

Mod.

MIDI-SUPRA DRIVE APPLICATION RANGE
TABELLA APPLICAZIONE MOTORIZZAZIONE MIDI-SUPRA

FIRE TESTED "EI" CLASS PANELS
ANTE RESISTENTI AL FUOCO CLASSE "EI"

TY 72/R-L

Mod.

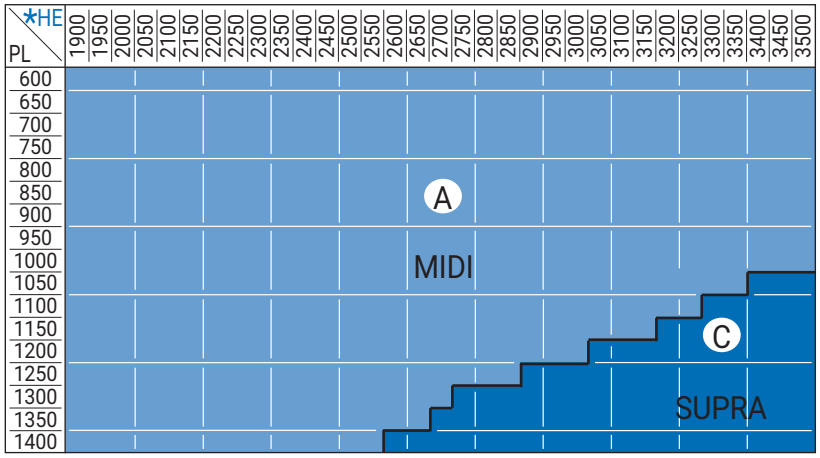

FOR TYPE 71/R-L LANDING DOORS WITH FIRE TESTED "EI" CLASS PANELS
PER PORTE DI PIANO TIPO 71/R-L CON ANTE RESISTENTI AL FUOCO CLASSE "EI"

MAX. ALLOWABLE WEIGHT *PESO MASSIMO AMMISSIBILE* Landing and Car Door Panels *Ante di cabina e ante di piano*	
DRIVE *MOTORIZZAZIONE*	kg
MIDI	300
SUPRA	700

CAR DOOR OVERALL DIMENSIONS (**A-C**)
SEE PAGE 1.11 AND 1.11.1
*DIMENSIONI DI INGOMBRO PORTA DI CABINA (**A-C**)*
VEDI PAG. 1.11 E 1.11.1

Mod.

*HE = HS-180
HS - Cabin roof from sill. See page 1.11 and 1.11.1
Piano d'appoggio operatore dalla soglia. Vedi pag. 1.11 e 1.11.1

Mod.

MIDI-SUPRA DRIVE APPLICATION RANGE
TABELLA APPLICAZIONE MOTORIZZAZIONE MIDI-SUPRA

GLASS AND GLASS-FRAMED PANELS
ANTE IN VETRO E VETRATE

Mod.

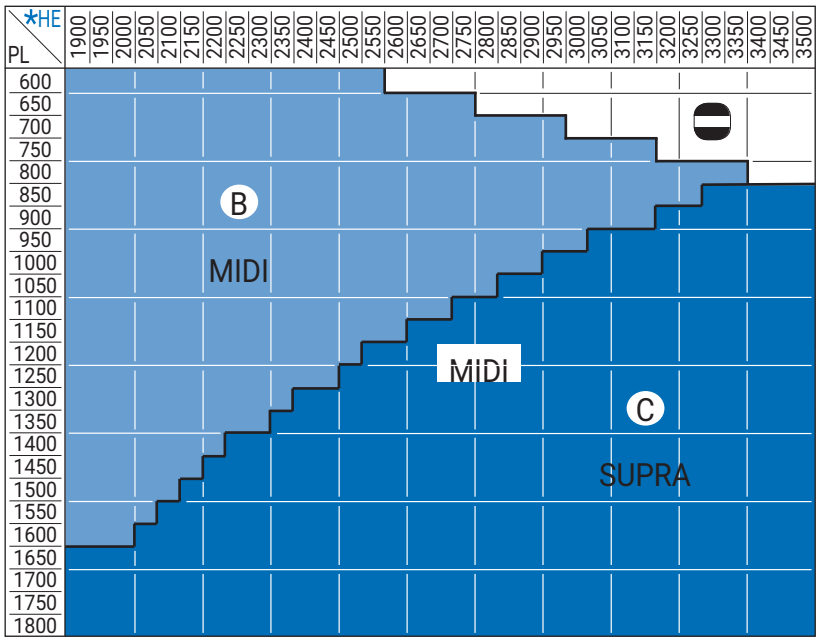

TY 12/R-L

FOR TYPE 11/R-L LANDING DOORS WITH GLASS AND GLASS-FRAMED PANELS
PER PORTE DI PIANO TIPO 11/R-L CON ANTE IN VETRO E VETRATE

MAX. ALLOWABLE WEIGHT *PESO MASSIMO AMMISSIBILE* Landing and Car Door Panels *Ante di cabina e ante di piano*	
DRIVE *MOTORIZZAZIONE*	kg
MIDI	300
SUPRA	700

NOT FEASIBLE DOORS
PORTE NON FATTIBILI

CAR DOOR OVERALL DIMENSIONS (**B-C**)
SEE PAGE 1.11.1
*DIMENSIONI DI INGOMBRO PORTA DI CABINA (**B-C**)*
VEDI PAG. 1.11.1

Mod.

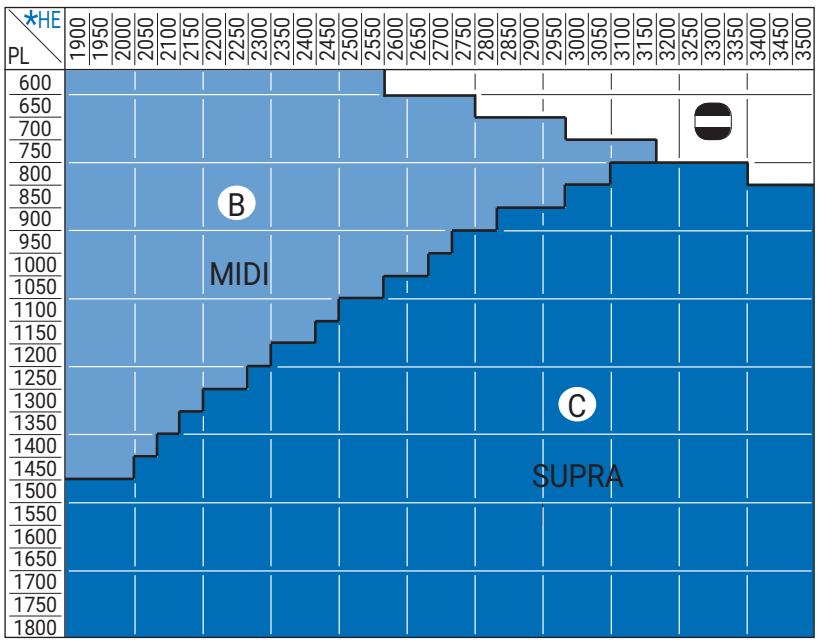

TY 02/C

FOR TYPE 01/C LANDING DOORS WITH GLASS AND GLASS-FRAMED PANELS
PER PORTE DI PIANO TIPO 01/C CON ANTE IN VETRO E VETRATE

MAX. ALLOWABLE WEIGHT *PESO MASSIMO AMMISSIBILE* Landing and Car Door Panels *Ante di cabina e ante di piano*	
DRIVE *MOTORIZZAZIONE*	kg
MIDI	300
SUPRA	700

NOT FEASIBLE DOORS
PORTE NON FATTIBILI

CAR DOOR OVERALL DIMENSIONS (**B-C**)
SEE PAGE 1.11.1
*DIMENSIONI DI INGOMBRO PORTA DI CABINA (**B-C**)*
VEDI PAG. 1.11.1

Mod.

*HE = HS-180
HS - Cabin roof from sill. See page 1.11 and 1.11.1
Piano d'appoggio operatore dalla soglia. Vedi pag. 1.11 e 1.11.1

CAR DOOR HYDRA PLUS
PORTE DI CABINA HYDRA PLUS

MIDI-SUPRA DRIVE APPLICATION RANGE
TABELLA APPLICAZIONE MOTORIZZAZIONE MIDI-SUPRA

GLASS AND GLASS-FRAMED PANELS
ANTE IN VETRO E VETRATE

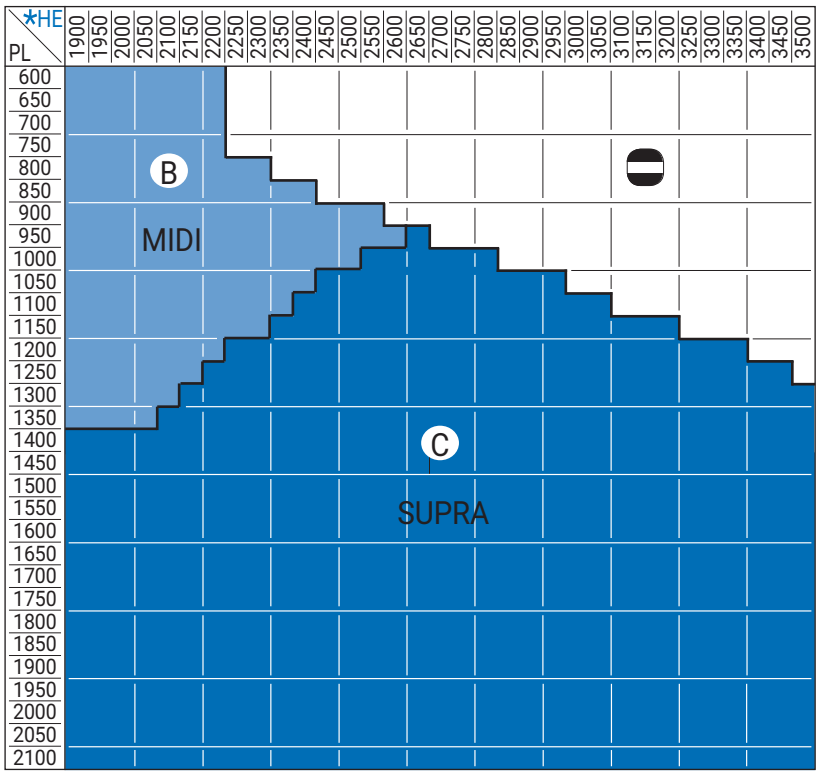

TY 32/R-L

FOR TYPE 31/R-L LANDING DOORS WITH GLASS AND GLASS-FRAMED PANELS
PER PORTE DI PIANO TIPO 31/R-L CON ANTE IN VETRO E VETRATE

MAX. ALLOWABLE WEIGHT *PESO MASSIMO AMMISSIBILE* Landing and Car Door Panels *Ante di cabina e ante di piano*	
DRIVE *MOTORIZZAZIONE*	kg
MIDI	300
SUPRA	700

NOT FEASIBLE DOORS
PORTE NON FATTIBILI

CAR DOOR OVERALL DIMENSIONS (**B-C**)
SEE PAGE 1.11.1
*DIMENSIONI DI INGOMBRO PORTA DI CABINA (**B-C**)*
VEDI PAG. 1.11.1

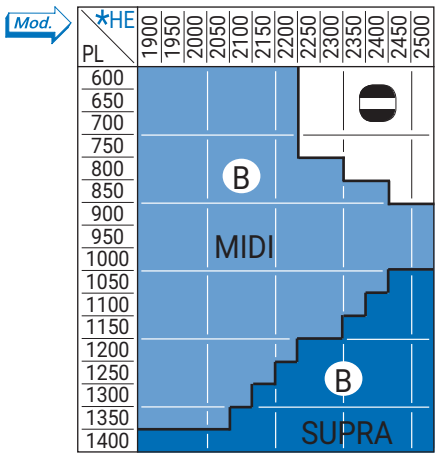

TY 35/R-L

FOR TYPE 31/R-L LANDING DOORS WITH GLASS AND GLASS-FRAMED PANELS
PER PORTE DI PIANO TIPO 31/R-L CON ANTE IN VETRO E VETRATE

MAX. ALLOWABLE WEIGHT *PESO MASSIMO AMMISSIBILE* Landing and Car Door Panels *Ante di cabina e ante di piano*	
DRIVE *MOTORIZZAZIONE*	kg
MIDI	300
SUPRA	700

NOT FEASIBLE DOORS
PORTE NON FATTIBILI

CAR DOOR OVERALL DIMENSIONS (**B**)
SEE PAGE 1.11.1
*DIMENSIONI DI INGOMBRO PORTA DI CABINA (**B**)*
VEDI PAG. 1.11.1

*HE = HS-180
HS - Cabin roof from sill. See page 1.11 and 1.11.1
Piano d'appoggio operatore dalla soglia. Vedi pag. 1.11 e 1.11.1

CAR DOOR HYDRA PLUS
PORTE DI CABINA HYDRA PLUS

MIDI-SUPRA DRIVE APPLICATION RANGE
TABELLA APPLICAZIONE MOTORIZZAZIONE MIDI-SUPRA

GLASS AND GLASS-FRAMED PANELS
ANTE IN VETRO E VETRATE

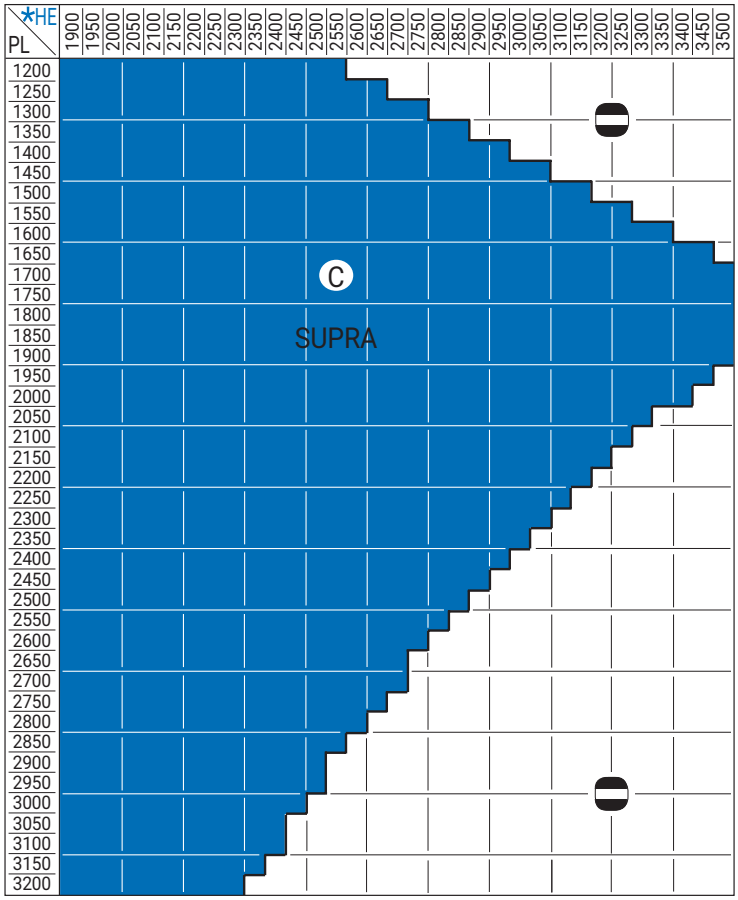

TY 42/C

FOR TYPE 41/C LANDING DOORS WITH GLASS AND GLASS-FRAMED PANELS
PER PORTE DI PIANO TIPO 41/C CON ANTE IN VETRO E VETRATE

MAX. ALLOWABLE WEIGHT *PESO MASSIMO AMMISSIBILE* Landing and Car Door Panels *Ante di cabina e ante di piano*	
DRIVE *MOTORIZZAZIONE*	kg
SUPRA	700

NOT FEASIBLE DOORS
PORTE NON FATTIBILI

CAR DOOR OVERALL DIMENSIONS (C)
SEE PAGE 1.11.1
DIMENSIONI DI INGOMBRO PORTA DI CABINA (C)
VEDI PAG. 1.11.1

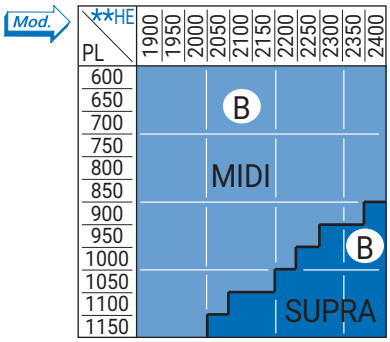

TY 44/R

FOR TYPE 43/R LANDING DOORS WITH GLASS AND GLASS-FRAMED PANELS
PER PORTE DI PIANO TIPO 43/R CON ANTE IN VETRO E VETRATE

MAX. ALLOWABLE WEIGHT *PESO MASSIMO AMMISSIBILE* Landing and Car Door Panels *Ante di cabina e ante di piano*	
DRIVE *MOTORIZZAZIONE*	kg
MIDI	300
SUPRA	700

CAR DOOR OVERALL DIMENSIONS (B)
SEE PAGE 1.11.1
DIMENSIONI DI INGOMBRO PORTA DI CABINA (B)
VEDI PAG. 1.11.1

*HE = HS-180
**HE = HS-225 (Only for 44/R and 66/R - *Solo per 44/R e 66/R*)
HS - Cabin roof from sill. See page 1.11 and 1.11.1
Piano d'appoggio operatore dalla soglia. Vedi pag. 1.11 e 1.11.1

Subject to change without notice!
Soggetto a modifica senza preavviso!

CAR DOOR HYDRA PLUS
PORTE DI CABINA HYDRA PLUS

MIDI-SUPRA DRIVE APPLICATION RANGE
TABELLA APPLICAZIONE MOTORIZZAZIONE MIDI-SUPRA

GLASS AND GLASS-FRAMED PANELS
ANTE IN VETRO E VETRATE

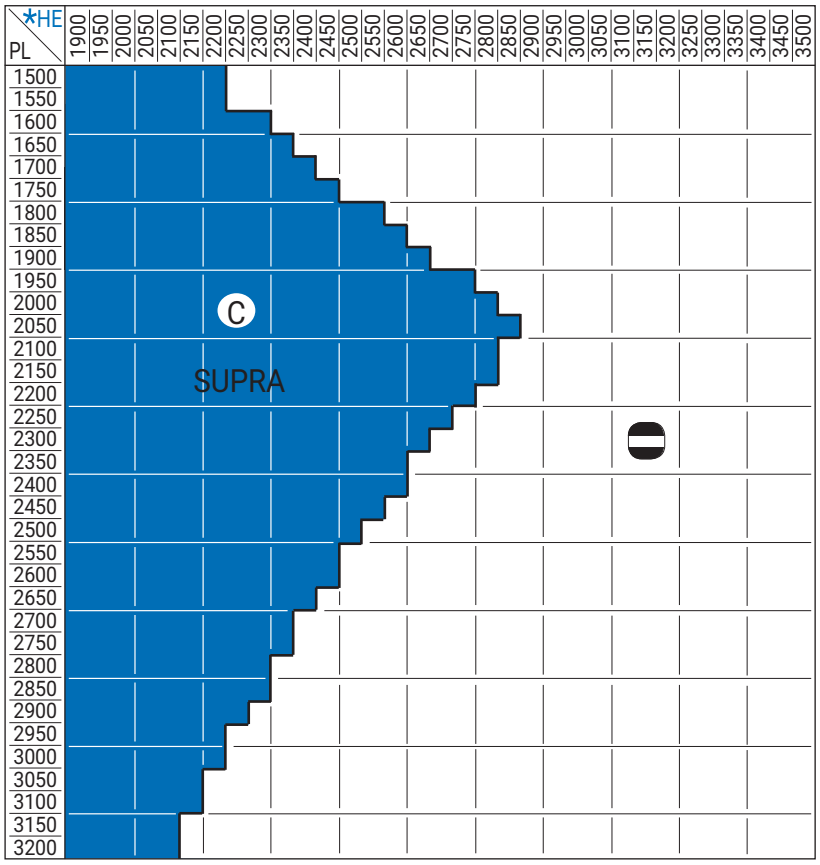

TY 62/C

FOR TYPE 61/C LANDING DOORS WITH GLASS AND GLASS-FRAMED PANELS
PER PORTE DI PIANO TIPO 61/C CON ANTE IN VETRO E VETRATE

MAX. ALLOWABLE WEIGHT *PESO MASSIMO AMMISSIBILE* Landing and Car Door Panels *Ante di cabina e ante di piano*	
DRIVE *MOTORIZZAZIONE*	kg
SUPRA	700

NOT FEASIBLE DOORS
PORTE NON FATTIBILI

CAR DOOR OVERALL DIMENSIONS (C)
SEE PAGE 1.11.1
DIMENSIONI DI INGOMBRO PORTA DI CABINA (C)
VEDI PAG. 1.11.1

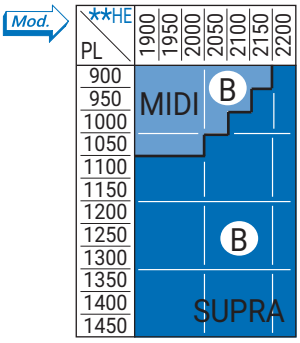

TY 66/R

FOR TYPE 65/R LANDING DOORS WITH GLASS AND GLASS-FRAMED PANELS
PER PORTE DI PIANO TIPO 65/R CON ANTE IN VETRO E VETRATE

MAX. ALLOWABLE WEIGHT *PESO MASSIMO AMMISSIBILE* Landing and Car Door Panels *Ante di cabina e ante di piano*	
DRIVE *MOTORIZZAZIONE*	kg
MIDI	300
SUPRA	700

CAR DOOR OVERALL DIMENSIONS (B)
SEE PAGE 1.11.1
DIMENSIONI DI INGOMBRO PORTA DI CABINA (B)
VEDI PAG. 1.11.1

*HE = HS-180
**HE = HS-225 (Only for 44/R and 66/R - *Solo per 44/R e 66/R*)
HS - Cabin roof from sill. See page 1.11 and 1.11.1
Piano d'appoggio operatore dalla soglia. Vedi pag. 1.11 e 1.11.1

Subject to change without notice!
Soggetto a modifica senza preavviso!

Mod.

MIDI-SUPRA DRIVE APPLICATION RANGE
TABELLA APPLICAZIONE MOTORIZZAZIONE MIDI-SUPRA

GLASS AND GLASS-FRAMED PANELS
ANTE IN VETRO E VETRATE

TY 72/R-L

Mod.

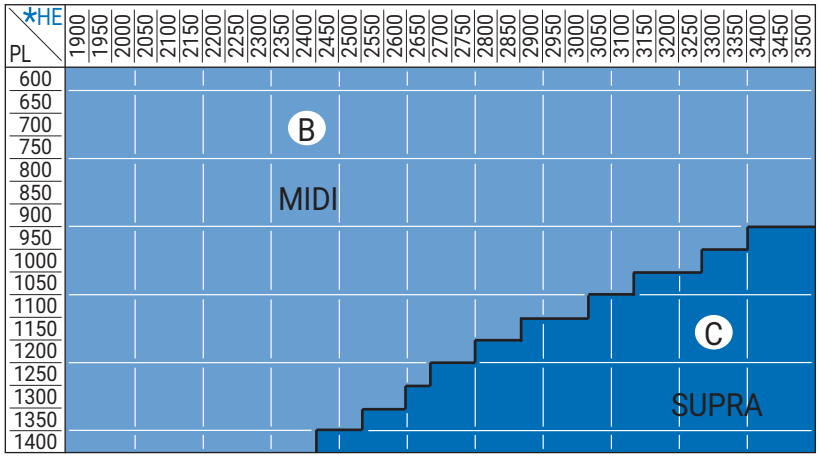

FOR TYPE 71/R-L LANDING DOORS WITH GLASS AND GLASS-FRAMED PANELS
PER PORTE DI PIANO TIPO 71/R-L CON ANTE IN VETRO E VETRATE

MAX. ALLOWABLE WEIGHT *PESO MASSIMO AMMISSIBILE* Landing and Car Door Panels *Ante di cabina e ante di piano*	
DRIVE *MOTORIZZAZIONE*	kg
MIDI	300
SUPRA	700

CAR DOOR OVERALL DIMENSIONS (**B-C**)
SEE PAGE 1.11 AND 1.11.1
*DIMENSIONI DI INGOMBRO PORTA DI CABINA (**B-C**)*
VEDI PAG. 1.11 E 1.11.1

Mod.

*HE = HS-180
HS - Cabin roof from sill. See page 1.11 and 1.11.1
Piano d'appoggio operatore dalla soglia. Vedi pag. 1.11 e 1.11.1

CAR DOOR HYDRA PLUS
PORTE DI CABINA HYDRA PLUS

CAR DOOR OVERALL DIMENSIONS (A)
DIMENSIONI D'INGOMBRO PORTA DI CABINA (A)

A= STANDARD HANGER
MECCANISMO STANDARD

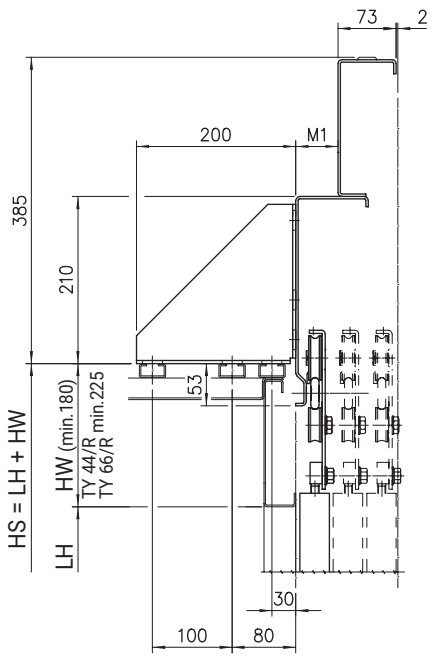

A + ECO	
DOOR TYPE *TIPO PORTA*	M1
12/R-L	15
02/C	/
32/R-L	61
35/R-L	15
44/R	15
66/R	61
72/R-L	/

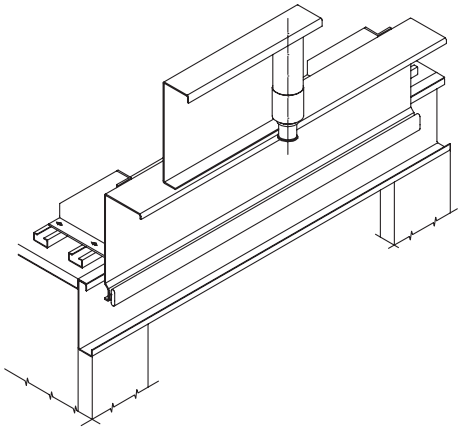

A= STANDARD HANGER
MECCANISMO STANDARD

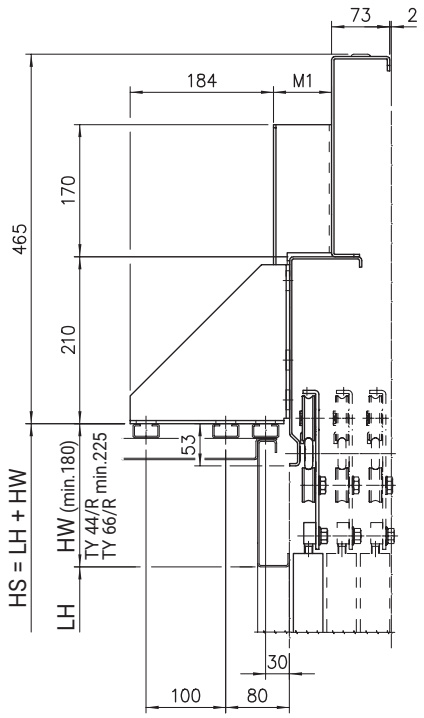

A + MIDI	
DOOR TYPE *TIPO PORTA*	M1
12/R-L	31
02/C	16
32/R-L	77
42/C	31
44/R	31
66/R	77
72/R-L	16

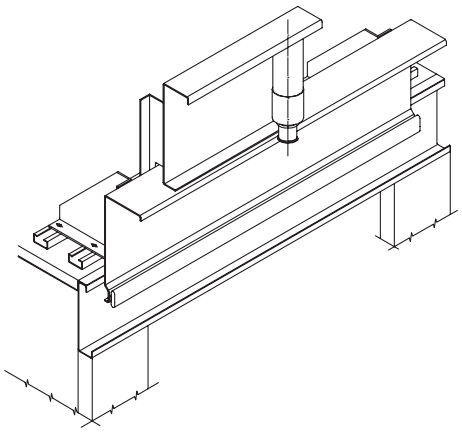

CAR DOOR HYDRA PLUS
PORTE DI CABINA HYDRA PLUS

CAR DOOR OVERALL DIMENSIONS (B-C)
DIMENSIONI D'INGOMBRO PORTA DI CABINA (B-C)

B= SEMI-REINFORCED HANGER
MECCANISMO SEMIRINFORZATO

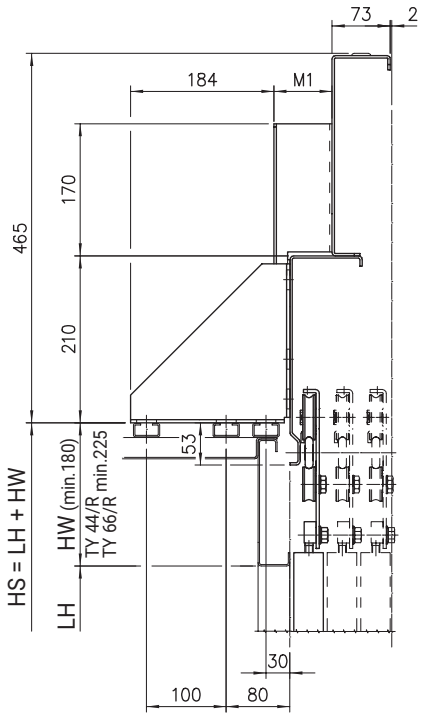

B + MIDI	
DOOR TYPE *TIPO PORTA*	M1
12/R-L	31
02/C	16
32/R-L	77
35/R-L	31
42/C	31
44/R	31
62/C	77
66/R	77
72/R-L	16

B + SUPRA	
DOOR TYPE *TIPO PORTA*	M1
44/R	31
66/R	77

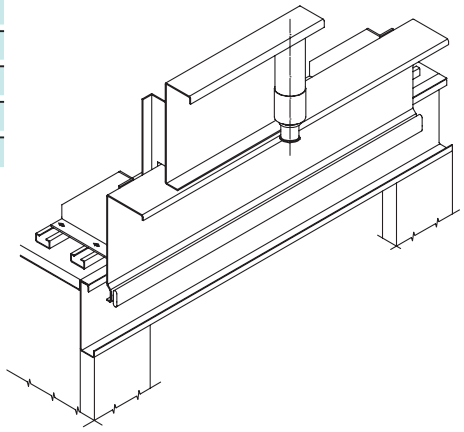

C= REINFORCED HANGER
MECCANISMO RINFORZATO

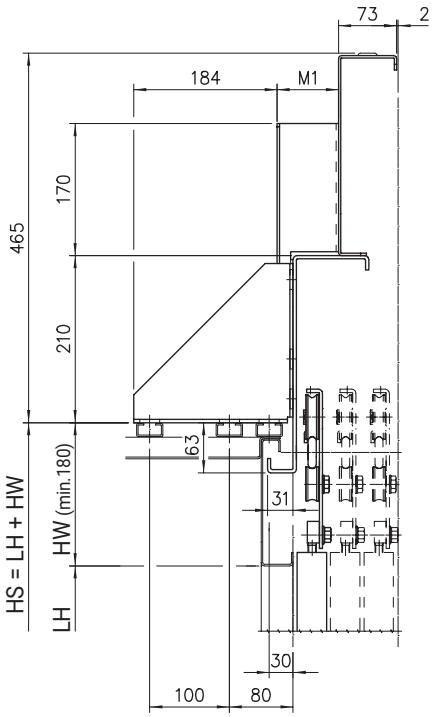

C + SUPRA	
DOOR TYPE *TIPO PORTA*	M1
12/R-L	31
02/C	16
32/R-L	77
35/R-L	31
42/C	31
62/C	77
72/R-L	16

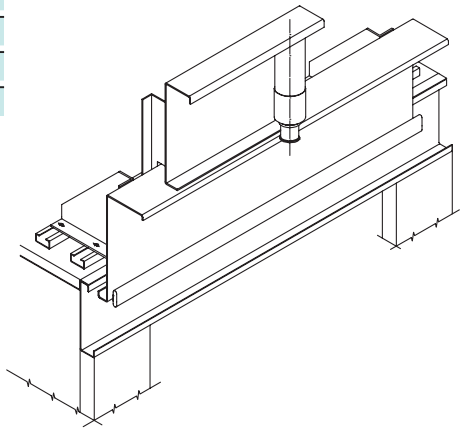

CAR DOOR HYDRA PLUS
PORTE DI CABINA HYDRA PLUS

OPENING AND CLOSING TIMES (STANDARD, DOUBLE SKIN AND FIRE TESTED "E" AND "EW" CLASS PANELS)
TEMPI DI APERTURA E CHIUSURA (ANTE STANDARD, TAMBURATE E RESISTENTI AL FUOCO CLASSI "E" ED "EW")

TYPE *TIPO* / C.O. PL	72/R-L			02/C			12/R-L			32/R-L 35/R-L			42/C 44/R			62/C 66/R		
	OPENING TIME *TEMPO DI APERTURA* s	CLOSING TIME *TEMPO DI CHIUSURA* s	CLOSING AVERAGE SPEED *VELOCITA' MEDIA DI CHIUSURA* m/s	OPENING TIME *TEMPO DI APERTURA* s	CLOSING TIME *TEMPO DI CHIUSURA* s	CLOSING AVERAGE SPEED *VELOCITA' MEDIA DI CHIUSURA* m/s	OPENING TIME *TEMPO DI APERTURA* s	CLOSING TIME *TEMPO DI CHIUSURA* s	CLOSING AVERAGE SPEED *VELOCITA' MEDIA DI CHIUSURA* m/s	OPENING TIME *TEMPO DI APERTURA* s	CLOSING TIME *TEMPO DI CHIUSURA* s	CLOSING AVERAGE SPEED *VELOCITA' MEDIA DI CHIUSURA* m/s	OPENING TIME *TEMPO DI APERTURA* s	CLOSING TIME *TEMPO DI CHIUSURA* s	CLOSING AVERAGE SPEED *VELOCITA' MEDIA DI CHIUSURA* m/s	OPENING TIME *TEMPO DI APERTURA* s	CLOSING TIME *TEMPO DI CHIUSURA* s	CLOSING AVERAGE SPEED *VELOCITA' MEDIA DI CHIUSURA* m/s
600	2,6	3,8	0,30	1,8	2,9	0,30	2,6	3,8	0,30	2,6	3,8	0,30	1,8	2,9	0,30			
650	2,7	4,0		2,0	3,0		2,7	4,0		2,7	4,0		2,0	3,0				
700	2,8	4,1		2,1	3,0		2,8	4,1		2,8	4,1		2,1	3,0				
750	2,9	4,3		2,2	3,1		2,9	4,3		2,9	4,3		2,2	3,1				
800	3,0	4,4		2,2	3,1		3,0	4,4		3,0	4,4		2,2	3,1				
850	3,1	4,6		2,3	3,2		3,1	4,6		3,1	4,6		2,3	3,2				
900	3,2	4,8		2,4	3,3		3,2	4,8		3,2	4,8		2,4	3,3		2,4	3,3	0,30
950	3,3	5,0		2,5	3,4		3,3	5,0		3,3	5,0		2,5	3,4		2,5	3,4	
1000	3,4	5,1		2,5	3,5		3,4	5,1	0,30	3,4	5,1		2,5	3,5		2,5	3,5	
1050	3,6	5,3		2,6	3,6		3,6	5,3		3,6	5,3		2,6	3,6		2,6	3,6	
1100	3,8	5,4		2,6	3,6		3,8	5,4		3,8	5,4		2,6	3,6		2,0	3,1	0,26
1150	3,9	5,6		2,7	3,7		3,9	5,6		3,9	5,6		2,7	3,7		2,0	3,2	
1200	4,0	5,8		2,7	3,8		4,0	5,8		2,9	5,7		2,0	3,3		2,0	3,3	
1250	4,1	6,0		2,8	3,9		4,1	6,0		3,0	5,9		2,1	3,4		2,1	3,4	
1300	4,2	6,1		2,1	3,5	0,26	4,2	6,1		3,1	6,0		2,1	3,5		2,1	3,5	
1350	4,3	6,3		2,1	3,6		4,3	6,3		3,2	6,2		2,2	3,6		2,2	3,6	
1400	4,4	6,4		2,2	3,7		4,4	6,4		3,3	6,4		2,2	3,7		2,2	3,7	
1450				2,2	3,8		3,4	6,7	0,26	3,4	6,6		2,2	3,8		2,2	3,8	
1500				2,2	3,9		3,5	6,8		3,5	6,8		2,2	3,9		2,2	3,9	
1550				2,3	4,0		3,6	7,0		3,6	7,0		2,3	4,0		2,3	4,0	
1600				2,3	4,1		3,6	7,2		3,6	7,2		2,3	4,1		2,3	4,1	
1650				2,4	4,2		3,7	7,4		3,7	7,4		2,4	4,2		2,4	4,2	
1700				2,4	4,3		3,8	7,6		3,8	7,6		2,4	4,3		2,4	4,3	
1750				2,5	4,4		3,9	7,8		3,9	7,8		2,5	4,4		2,5	4,4	
1800				2,5	4,5		4,0	8,0		4,0	8,0		2,5	4,5		2,5	4,5	
1850										4,1	8,2		2,6	4,6		2,6	4,6	
1900										4,2	8,3		2,6	4,7		2,6	4,7	
1950										4,3	8,5		2,7	4,8		2,7	4,8	
2000										3,6	11,8		2,7	4,9		2,7	4,9	
2050										3,7	12,1	0,18	2,7	5,0		2,7	5,0	
2100										3,7	12,3		2,7	5,1		2,7	5,1	
2150													2,8	5,2		2,8	5,2	
2200													2,8	5,3		2,8	5,3	
2250													2,9	5,4		2,6	7,0	
2300													2,6	7,1		2,6	7,1	
2350													2,7	7,3		2,7	7,3	
2400													2,7	7,4		2,7	7,4	
2450													2,7	7,6		2,7	7,6	
2500													2,7	7,7		2,7	7,7	
2550													2,8	7,9		2,8	7,9	
2600													2,8	8,0		2,8	8,0	
2650													2,8	8,1		2,8	8,1	
2700													2,8	8,2		2,8	8,2	
2750													2,9	8,4	0,18	2,9	8,4	0,18
2800													2,9	8,5		2,9	8,5	
2850													2,9	8,7		2,9	8,7	
2900													2,9	8,8		2,9	8,8	
2950													3,0	9,0		3,0	9,0	
3000													3,0	9,1		3,0	9,1	
3050													3,0	9,2		3,0	9,2	
3100													3,0	9,3		3,0	9,3	
3150													3,1	9,5		3,1	9,5	
3200													3,1	9,6		3,1	9,6	

ECO

MIDI

SUPRA

THE DIVISION OF THE ECO-MIDI-SUPRA DRIVE SHOWN IN THE SCHEDULE IS VALID ONLY FOR LH=2000

LA SUDDIVISIONE TRA LE MOTORIZZAZIONI ECO-MIDI-SUPRA INDICATA IN TABELLA E' VALIDA SOLO PER LH=2000

CAR DOOR HYDRA PLUS
PORTE DI CABINA HYDRA PLUS

Code/*Codice* TC.2.001981.EN
Version/*Versione* A
Date/*Data* 24.11.2010
Page/*Pagina* 1.12.1

OPENING AND CLOSING TIMES (STANDARD, DOUBLE SKIN AND FIRE TESTED "E" AND "EW" CLASS PANELS)
TEMPI DI APERTURA E CHIUSURA (ANTE STANDARD, TAMBURATE E RESISTENTI AL FUOCO CLASSI "E" ED "EW")

TYPE *TIPO* / C.O. PL	72/R-L			02/C			12/R-L			32/R-L 35/R-L			42/C 44/R			62/C 66/R		
	OPENING TIME *TEMPO DI APERTURA* s	CLOSING TIME *TEMPO DI CHIUSURA* s	CLOSING AVERAGE SPEED *VELOCITA' MEDIA DI CHIUSURA* m/s	OPENING TIME *TEMPO DI APERTURA* s	CLOSING TIME *TEMPO DI CHIUSURA* s	CLOSING AVERAGE SPEED *VELOCITA' MEDIA DI CHIUSURA* m/s	OPENING TIME *TEMPO DI APERTURA* s	CLOSING TIME *TEMPO DI CHIUSURA* s	CLOSING AVERAGE SPEED *VELOCITA' MEDIA DI CHIUSURA* m/s	OPENING TIME *TEMPO DI APERTURA* s	CLOSING TIME *TEMPO DI CHIUSURA* s	CLOSING AVERAGE SPEED *VELOCITA' MEDIA DI CHIUSURA* m/s	OPENING TIME *TEMPO DI APERTURA* s	CLOSING TIME *TEMPO DI CHIUSURA* s	CLOSING AVERAGE SPEED *VELOCITA' MEDIA DI CHIUSURA* m/s	OPENING TIME *TEMPO DI APERTURA* s	CLOSING TIME *TEMPO DI CHIUSURA* s	CLOSING AVERAGE SPEED *VELOCITA' MEDIA DI CHIUSURA* m/s
600	2,6	4,0	*	1,8			2,6	4,0	*	2,6	4,0	*	1,8					
650	2,7	4,0		2,0			2,7	4,0		2,7	4,0		2,0					
700	2,8	4,1		2,1			2,8	4,1		2,8	4,1		2,1					
750	2,9	4,3		2,2			2,9	4,3		2,9	4,3		2,2					
800	3,0	4,4		2,2			3,0	4,4		3,0	4,4		2,2					
850	3,1	4,6		2,3			3,1	4,6		3,1	4,6		2,3					
900	3,2	4,8		2,4			3,2	4,8		3,2	4,8	0,30	2,4			2,4		
950	3,3	5,0		2,5	4,0	*	3,3	5,0		3,3	5,0		2,5			2,5		
1000	3,4	5,1	0,30	2,5			3,4	5,1	0,30	3,4	5,1		2,5			2,5		
1050	3,6	5,3		2,6			3,6	5,3		3,6	5,3		2,6	4,0	*	2,6		
1100	3,8	5,4		2,6			3,8	5,4		3,8	5,4		2,6			2,0		
1150	3,9	5,6		2,7			3,9	5,6		3,9	5,6		2,7			2,0		
1200	4,0	5,8		2,7			4,0	5,8		2,9	5,7		2,0			2,0	4,0	*
1250	4,1	6,0		2,8			4,1	6,0		3,0	5,9		2,1			2,1		
1300	4,2	6,1		2,1			4,2	6,1		3,1	6,0		2,1			2,1		
1350	4,3	6,3		2,1			4,3	6,3		3,2	6,2		2,2			2,2		
1400	4,4	6,4		2,2	4,0	*	4,4	6,4		3,3	6,4		2,2			2,2		
1450				2,2			3,4	6,7		3,4	6,6		2,2			2,2		
1500				2,2			3,5	6,8		3,5	6,8		2,2			2,2		
1550				2,3	4,0		3,6	7,0		3,6	7,0	0,26	2,3	4,0		2,3	4,0	
1600				2,3	4,1		3,6	7,2		3,6	7,2		2,3	4,1		2,3	4,1	
1650				2,4	4,2	0,26	3,7	7,4	0,26	3,7	7,4		2,4	4,2		2,4	4,2	
1700				2,4	4,3		3,8	7,6		3,8	7,6		2,4	4,3		2,4	4,3	
1750				2,5	4,4		3,9	7,8		3,9	7,8		2,5	4,4		2,5	4,4	
1800				2,5	4,5		4,0	8,0		4,0	8,0		2,5	4,5		2,5	4,5	
1850										4,1	8,2		2,6	4,6		2,6	4,6	0,26
1900										4,2	8,3		2,6	4,7	0,26	2,6	4,7	
1950										4,3	8,5		2,7	4,8		2,7	4,8	
2000										3,6	11,8		2,7	4,9		2,7	4,9	
2050										3,7	12,1	0,18	2,7	5,0		2,7	5,0	
2100										3,7	12,3		2,7	5,1		2,7	5,1	
2150													2,8	5,2		2,8	5,2	
2200													2,8	5,3		2,8	5,3	
2250													2,9	5,4		2,6	7,0	
2300													2,6	7,1		2,6	7,1	
2350													2,7	7,3		2,7	7,3	
2400													2,7	7,4		2,7	7,4	
2450													2,7	7,6		2,7	7,6	
2500													2,7	7,7		2,7	7,7	
2550													2,8	7,9		2,8	7,9	
2600													2,8	8,0		2,8	8,0	
2650													2,8	8,1		2,8	8,1	
2700													2,8	8,2		2,8	8,2	
2750													2,9	8,4	0,18	2,9	8,4	0,18
2800													2,9	8,5		2,9	8,5	
2850													2,9	8,7		2,9	8,7	
2900													2,9	8,8		2,9	8,8	
2950													3,0	9,0		3,0	9,0	
3000													3,0	9,1		3,0	9,1	
3050													3,0	9,2		3,0	9,2	
3100													3,0	9,3		3,0	9,3	
3150													3,1	9,5		3,1	9,5	
3200													3,1	9,6		3,1	9,6	

* DEPENDENT ON CLOSING TIME (min. 4 sec.)
SUBORDINATA AL TEMPO DI CHIUSURA (min. 4 sec.)

ECO
MIDI
SUPRA

THE DIVISION OF THE ECO-MIDI-SUPRA DRIVE SHOWN IN THE SCHEDULE IS VALID ONLY FOR LH=2000
LA SUDDIVISIONE TRA LE MOTORIZZAZIONI ECO-MIDI-SUPRA INDICATA IN TABELLA E' VALIDA SOLO PER LH=2000

CAR DOOR HYDRA PLUS
PORTE DI CABINA HYDRA PLUS

OPENING AND CLOSING TIMES (FIRE TESTED "EI" CLASS PANELS)
TEMPI DI APERTURA E CHIUSURA (ANTE RESISTENTI AL FUOCO CLASSE "EI")

TYPE *TIPO* / C.O. PL	72/R-L			02/C			12/R-L			32/R-L 35/R-L			42/C 44/R			62/C 66/R		
	OPENING TIME *TEMPO DI APERTURA* s	CLOSING TIME *TEMPO DI CHIUSURA* s	CLOSING AVERAGE SPEED *VELOCITA' MEDIA DI CHIUSURA* m/s	OPENING TIME *TEMPO DI APERTURA* s	CLOSING TIME *TEMPO DI CHIUSURA* s	CLOSING AVERAGE SPEED *VELOCITA' MEDIA DI CHIUSURA* m/s	OPENING TIME *TEMPO DI APERTURA* s	CLOSING TIME *TEMPO DI CHIUSURA* s	CLOSING AVERAGE SPEED *VELOCITA' MEDIA DI CHIUSURA* m/s	OPENING TIME *TEMPO DI APERTURA* s	CLOSING TIME *TEMPO DI CHIUSURA* s	CLOSING AVERAGE SPEED *VELOCITA' MEDIA DI CHIUSURA* m/s	OPENING TIME *TEMPO DI APERTURA* s	CLOSING TIME *TEMPO DI CHIUSURA* s	CLOSING AVERAGE SPEED *VELOCITA' MEDIA DI CHIUSURA* m/s	OPENING TIME *TEMPO DI APERTURA* s	CLOSING TIME *TEMPO DI CHIUSURA* s	CLOSING AVERAGE SPEED *VELOCITA' MEDIA DI CHIUSURA* m/s
600	1,8	3,1	0,28	1,5	2,2	0,26	2,0	3,3	0,26	2,0	3,3	0,26	1,5	2,2	0,26			
650	1,9	3,2		1,6	2,3		2,1	3,5		2,1	3,5		1,6	2,3				
700	1,9	3,4		1,6	2,4		2,1	3,7		2,1	3,7		1,6	2,4				
750	2,0	3,6		1,7	2,5		2,2	3,9		2,2	3,9		1,7	2,5				
800	2,1	3,8		1,7	2,6		2,3	4,1		2,3	4,1		1,7	2,6				
850	2,2	4,0		1,7	2,7		2,4	4,3		2,4	4,3		1,7	2,7				
900	2,2	4,1		1,7	2,8		2,5	4,5		2,5	4,5		1,7	2,8		1,7	2,8	0,26
950	2,3	4,3		1,8	2,9		2,6	4,7		2,6	4,7		1,8	2,9		1,8	2,9	
1000	2,6	4,9	0,26	1,8	2,9		2,6	4,9		2,6	4,9		1,8	2,9		1,8	2,9	
1050	2,7	5,1		1,9	3,0		2,7	5,1		2,7	5,1		1,9	3,0		1,9	3,0	
1100	2,8	5,3		1,9	3,1		2,8	5,3		2,8	5,3		1,9	3,1		1,9	3,0	
1150	2,9	5,5		2,0	3,2		2,9	5,5		2,9	5,5		2,0	3,2		2,0	3,1	
1200	2,9	5,7		2,0	3,3		2,9	5,7		2,9	5,7		2,0	3,3		2,0	3,1	
1250	3,0	5,9		2,1	3,4		3,0	5,9		3,0	5,9		2,1	3,4		2,1	3,2	
1300	3,1	6,0		2,1	3,5		3,1	6,0		3,1	6,0		2,1	3,5		2,1	3,2	
1350	3,2	6,2		2,2	3,6		3,2	6,2		3,2	6,2		2,2	3,6		2,2	3,3	
1400	3,3	6,4		2,2	3,7		3,3	6,4		3,3	6,4		2,2	3,7		2,2	3,3	
1450				2,2	3,8		3,4	6,6		3,4	6,6		2,2	3,8		2,2	3,4	
1500				2,3	3,9		3,5	6,8		3,5	6,8		2,2	3,9		2,2	4,9	0,18
1550				2,3	3,9		3,6	7,0		3,6	7,0		2,3	4,0		2,2	5,1	
1600				2,4	4,0		3,6	7,2		3,6	7,2		2,3	4,1		2,2	5,2	
1650				2,4	4,1		3,7	7,4		3,7	7,4		2,4	4,2		2,3	5,4	
1700				2,5	4,2		3,8	7,6		3,8	7,6		2,4	4,3		2,3	5,5	
1750				2,5	4,3		3,8	7,8		3,9	7,8		2,5	4,4		2,3	5,7	
1800				2,6	4,4		3,9	8,0		4,0	8,0		2,5	4,5		2,3	5,8	
1850										4,1	8,1		2,4	5,9	0,18	2,4	5,9	
1900										4,2	8,3		2,4	6,0		2,4	6,0	
1950										4,2	8,5		2,4	6,2		2,4	6,2	
2000										4,3	8,7		2,4	6,3		2,4	6,3	
2050										4,4	8,9		2,5	6,5		2,5	6,5	
2100										4,5	9,1		2,5	6,6		2,5	6,6	
2150													2,6	6,8		2,6	6,8	
2200													2,6	6,9		2,6	6,9	
2250													2,6	7,0		2,6	7,0	
2300													2,6	7,1		2,6	7,1	
2350													2,7	7,3		2,7	7,3	
2400													2,7	7,4		2,7	7,4	
2450													2,7	7,6		2,7	7,6	
2500													2,7	7,7		2,7	7,7	
2550													2,8	7,9		2,8	7,9	
2600													2,8	8,0		2,8	8,0	
2650													2,8	8,1		2,8	8,1	
2700													2,8	8,2		2,8	8,2	
2750													2,9	8,4		2,9	8,4	
2800													2,9	8,5		2,9	8,5	
2850													2,9	8,7		2,9	8,7	
2900													2,9	8,8		2,9	8,8	
2950													3,0	9,0		3,0	9,0	
3000													3,0	9,1		3,0	9,1	
3050													3,0	9,2		3,0	9,2	
3100													3,0	9,3		3,0	9,3	
3150													3,1	9,5		3,1	9,5	
3200													3,1	9,6		3,1	9,6	

MIDI

SUPRA

THE DIVISION OF THE MIDI-SUPRA DRIVE SHOWN IN THE SCHEDULE IS VALID ONLY FOR LH=2000

LA SUDDIVISIONE TRA LE MOTORIZZAZIONI MIDI-SUPRA INDICATA IN TABELLA E' VALIDA SOLO PER LH=2000

CAR DOOR HYDRA PLUS
PORTE DI CABINA HYDRA PLUS

OPENING AND CLOSING TIMES (FIRE TESTED "EI" CLASS PANELS)
TEMPI DI APERTURA E CHIUSURA (ANTE RESISTENTI AL FUOCO CLASSE "EI")

TYPE *TIPO* / C.O. PL	72/R-L			02/C			12/R-L			32/R-L 35/R-L			42/C 44/R			62/C 66/R		
	OPENING TIME *TEMPO DI APERTURA* s	CLOSING TIME *TEMPO DI CHIUSURA* s	CLOSING AVERAGE SPEED *VELOCITA' MEDIA DI CHIUSURA* m/s	OPENING TIME *TEMPO DI APERTURA* s	CLOSING TIME *TEMPO DI CHIUSURA* s	CLOSING AVERAGE SPEED *VELOCITA' MEDIA DI CHIUSURA* m/s	OPENING TIME *TEMPO DI APERTURA* s	CLOSING TIME *TEMPO DI CHIUSURA* s	CLOSING AVERAGE SPEED *VELOCITA' MEDIA DI CHIUSURA* m/s	OPENING TIME *TEMPO DI APERTURA* s	CLOSING TIME *TEMPO DI CHIUSURA* s	CLOSING AVERAGE SPEED *VELOCITA' MEDIA DI CHIUSURA* m/s	OPENING TIME *TEMPO DI APERTURA* s	CLOSING TIME *TEMPO DI CHIUSURA* s	CLOSING AVERAGE SPEED *VELOCITA' MEDIA DI CHIUSURA* m/s	OPENING TIME *TEMPO DI APERTURA* s	CLOSING TIME *TEMPO DI CHIUSURA* s	CLOSING AVERAGE SPEED *VELOCITA' MEDIA DI CHIUSURA* m/s
600	1,8			1,5			2,0			2,0			1,5					
650	1,9			1,6			2,1			2,1			1,6					
700	1,9	4,0	*	1,6			2,1	4,0	*	2,1	4,0	*	1,6					
750	2,0			1,7			2,2			2,2			1,7					
800	2,1			1,7			2,3	4,1		2,3	4,1		1,7					
850	2,2	4,0		1,7			2,4	4,3		2,4	4,3		1,7					
900	2,2	4,1	0,28	1,7			2,5	4,5		2,5	4,5		1,7			1,7		
950	2,3	4,3		1,8			2,6	4,7		2,6	4,7		1,8			1,8		
1000	2,6	4,9		1,8			2,6	4,9		2,6	4,9		1,8			1,8		
1050	2,7	5,1		1,9	4,0	*	2,7	5,1		2,7	5,1		1,9	4,0	*	1,9		
1100	2,8	5,3		1,9			2,8	5,3		2,8	5,3		1,9			1,9		
1150	2,9	5,5		2,0			2,9	5,5		2,9	5,5		2,0			2,0	4,0	*
1200	2,9	5,7	0,26	2,0			2,9	5,7		2,9	5,7		2,0			2,0		
1250	3,0	5,9		2,1			3,0	5,9		3,0	5,9		2,1			2,1		
1300	3,1	6,0		2,1			3,1	6,0	0,26	3,1	6,0		2,1			2,1		
1350	3,2	6,2		2,2			3,2	6,2		3,2	6,2		2,2			2,2		
1400	3,3	6,4		2,2			3,3	6,4		3,3	6,4		2,2			2,2		
1450				2,2			3,4	6,6		3,4	6,6	0,26	2,2			2,2		
1500				2,3			3,5	6,8		3,5	6,8		2,2			2,2	4,9	
1550				2,3			3,6	7,0		3,6	7,0		2,3	4,0		2,2	5,1	
1600				2,4	4,0		3,6	7,2		3,6	7,2		2,3	4,1		2,2	5,2	
1650				2,4	4,1		3,7	7,4		3,7	7,4		2,4	4,2	0,26	2,3	5,4	
1700				2,5	4,2	0,26	3,8	7,6		3,8	7,6		2,4	4,3		2,3	5,5	
1750				2,5	4,3		3,8	7,8		3,9	7,8		2,5	4,4		2,3	5,7	
1800				2,6	4,4		3,9	8,0		4,0	8,0		2,5	4,5		2,3	5,8	
1850										4,1	8,1		2,4	5,9		2,4	5,9	
1900										4,2	8,3		2,4	6,0		2,4	6,0	
1950										4,2	8,5		2,4	6,2		2,4	6,2	
2000										4,3	8,7		2,4	6,3		2,4	6,3	
2050										4,4	8,9		2,5	6,5		2,5	6,5	
2100										4,5	9,1		2,5	6,6		2,5	6,6	
2150													2,6	6,8		2,6	6,8	
2200													2,6	6,9		2,6	6,9	
2250													2,6	7,0		2,6	7,0	
2300													2,6	7,1		2,6	7,1	
2350													2,7	7,3		2,7	7,3	0,18
2400													2,7	7,4		2,7	7,4	
2450													2,7	7,6		2,7	7,6	
2500													2,7	7,7	0,18	2,7	7,7	
2550													2,8	7,9		2,8	7,9	
2600													2,8	8,0		2,8	8,0	
2650													2,8	8,1		2,8	8,1	
2700													2,8	8,2		2,8	8,2	
2750													2,9	8,4		2,9	8,4	
2800													2,9	8,5		2,9	8,5	
2850													2,9	8,7		2,9	8,7	
2900													2,9	8,8		2,9	8,8	
2950													3,0	9,0		3,0	9,0	
3000													3,0	9,1		3,0	9,1	
3050													3,0	9,2		3,0	9,2	
3100													3,0	9,3		3,0	9,3	
3150													3,1	9,5		3,1	9,5	
3200													3,1	9,6		3,1	9,6	

* DEPENDENT ON CLOSING TIME (min. 4 sec.)
SUBORDINATA AL TEMPO DI CHIUSURA (min. 4 sec.)

MIDI

SUPRA

THE DIVISION OF THE MIDI-SUPRA DRIVE SHOWN IN THE SCHEDULE IS VALID ONLY FOR LH=2000

LA SUDDIVISIONE TRA LE MOTORIZZAZIONI MIDI-SUPRA INDICATA IN TABELLA E' VALIDA SOLO PER LH=2000

CAR DOOR HYDRA PLUS
PORTE DI CABINA HYDRA PLUS

OPENING AND CLOSING TIMES (GLASS AND GLASS-FRAMED PANELS)
TEMPI DI APERTURA E CHIUSURA (ANTE IN VETRO E VETRATE)

TYPE *TIPO* / C.O. PL	72/R-L			02/C			12/R-L			32/R-L 35/R-L			42/C 44/R			62/C 66/R		
	OPENING TIME *TEMPO DI APERTURA* s	CLOSING TIME *TEMPO DI CHIUSURA* s	CLOSING AVERAGE SPEED *VELOCITA' MEDIA DI CHIUSURA* m/s	OPENING TIME *TEMPO DI APERTURA* s	CLOSING TIME *TEMPO DI CHIUSURA* s	CLOSING AVERAGE SPEED *VELOCITA' MEDIA DI CHIUSURA* m/s	OPENING TIME *TEMPO DI APERTURA* s	CLOSING TIME *TEMPO DI CHIUSURA* s	CLOSING AVERAGE SPEED *VELOCITA' MEDIA DI CHIUSURA* m/s	OPENING TIME *TEMPO DI APERTURA* s	CLOSING TIME *TEMPO DI CHIUSURA* s	CLOSING AVERAGE SPEED *VELOCITA' MEDIA DI CHIUSURA* m/s	OPENING TIME *TEMPO DI APERTURA* s	CLOSING TIME *TEMPO DI CHIUSURA* s	CLOSING AVERAGE SPEED *VELOCITA' MEDIA DI CHIUSURA* m/s	OPENING TIME *TEMPO DI APERTURA* s	CLOSING TIME *TEMPO DI CHIUSURA* s	CLOSING AVERAGE SPEED *VELOCITA' MEDIA DI CHIUSURA* m/s
600	1,8	3,1	0,28	1,5	2,2	0,26	2,0	3,3	0,26	2,0	3,3	0,26	1,5	2,2	0,26			
650	1,9	3,2		1,6	2,3		2,1	3,5		2,1	3,5		1,6	2,3				
700	1,9	3,4		1,6	2,4		2,1	3,7		2,1	3,7		1,6	2,4				
750	2,0	3,6		1,7	2,5		2,2	3,9		2,2	3,9		1,7	2,5				
800	2,1	3,8		1,7	2,6		2,3	4,1		2,3	4,1		1,7	2,6				
850	2,2	4,0		1,7	2,7		2,4	4,3		2,4	4,3		1,7	2,7				
900	2,2	4,1		1,7	2,8		2,5	4,5		2,5	4,5		1,7	2,8		1,7	2,8	0,26
950	2,3	4,3		1,8	2,9		2,6	4,7		2,6	4,7		1,8	2,9		1,8	2,9	
1000	2,6	4,9		1,8	2,9		2,6	4,9		2,6	4,9		1,8	2,9		1,8	2,9	
1050	2,7	5,1		1,9	3,0		2,7	5,1		2,7	5,1		1,9	3,0		1,9	3,0	
1100	2,8	5,3		1,9	3,1		2,8	5,3		2,8	5,3		1,9	3,1		2,0	3,9	
1150	2,9	5,5		2,0	3,2		2,9	5,5		2,9	5,5		2,0	3,2		2,0	4,0	
1200	2,9	5,7	0,26	2,0	3,3		2,9	5,7		2,9	5,7		2,0	4,1		2,0	4,1	
1250	3,0	5,9		2,1	3,4		3,0	5,9		3,0	5,9		2,1	4,3		2,1	4,3	
1300	3,1	6,0		2,1	3,5		3,1	6,0		3,1	6,0		2,1	4,4		2,1	4,4	
1350	3,2	6,2		2,2	3,6		3,2	6,2		3,2	6,2		2,1	4,6		2,1	4,6	
1400	3,3	6,4		2,2	3,7		3,3	6,4		2,9	8,5		2,1	4,7		2,1	4,7	
1450				2,2	3,8		3,4	6,6		3,0	8,8		2,2	4,8		2,2	4,8	
1500				2,2	4,9		3,5	6,8		3,0	9,0		2,2	4,9		2,2	4,9	
1550				2,2	5,1		3,6	7,0		3,1	9,3		2,2	5,1		2,2	5,1	
1600				2,2	5,2		3,6	7,2		3,2	9,6		2,2	5,2		2,2	5,2	
1650				2,3	5,4	0,18	3,3	9,8	0,26	3,3	9,9		2,3	5,4		2,3	5,4	
1700				2,3	5,5		3,3	10,1		3,3	10,1		2,3	5,5		2,3	5,5	
1750				2,3	5,7		3,4	10,4	0,18	3,4	10,4	0,18	2,3	5,7		2,3	5,7	
1800				2,3	5,8		3,4	10,7		3,4	10,7		2,3	5,8		2,3	5,8	
1850										3,5	11,0		2,4	5,9		2,4	5,9	
1900										3,5	11,2		2,4	6,0		2,4	6,0	
1950										3,6	11,5		2,4	6,2		2,4	6,2	
2000										3,6	11,8		2,4	6,3		2,4	6,3	
2050										3,7	12,1		2,5	6,5		2,5	6,5	
2100										3,7	12,3		2,5	6,6		2,5	6,6	0,18
2150													2,6	6,8		2,6	6,8	
2200													2,6	6,9	0,18	2,6	6,9	
2250													2,6	7,0		2,6	7,0	
2300													2,6	7,1		2,6	7,1	
2350													2,7	7,3		2,7	7,3	
2400													2,7	7,4		2,7	7,4	
2450													2,7	7,6		2,7	7,6	
2500													2,7	7,7		2,7	7,7	
2550													2,8	7,9		2,8	7,9	
2600													2,8	8,0		2,8	8,0	
2650													2,8	8,1		2,8	8,1	
2700													2,8	8,2		2,8	8,2	
2750													2,9	8,4		2,9	8,4	
2800													2,9	8,5		2,9	8,5	
2850													2,9	8,7		2,9	8,7	
2900													2,9	8,8		2,9	8,8	
2950													3,0	9,0		3,0	9,0	
3000													3,0	9,1		3,0	9,1	
3050													3,0	9,2		3,0	9,2	
3100													3,0	9,3		3,0	9,3	
3150													3,1	9,5		3,1	9,5	
3200													3,1	9,6		3,1	9,6	

MIDI

SUPRA

THE DIVISION OF THE MIDI-SUPRA DRIVE SHOWN IN THE SCHEDULE IS VALID ONLY FOR LH=2000

LA SUDDIVISIONE TRA LE MOTORIZZAZIONI MIDI-SUPRA INDICATA IN TABELLA E' VALIDA SOLO PER LH=2000

CAR DOOR HYDRA PLUS
PORTE DI CABINA HYDRA PLUS

OPENING AND CLOSING TIMES (GLASS AND GLASS-FRAMED PANELS)
TEMPI DI APERTURA E CHIUSURA (ANTE IN VETRO E VETRATE)

C.O. PL \ TYPE *TIPO*	72/R-L			02/C			12/R-L			32/R-L 35/R-L			42/C 44/R			62/C 66/R		
	OPENING TIME *TEMPO DI APERTURA* s	CLOSING TIME *TEMPO DI CHIUSURA* s	CLOSING AVERAGE SPEED *VELOCITA' MEDIA DI CHIUSURA* m/s	OPENING TIME *TEMPO DI APERTURA* s	CLOSING TIME *TEMPO DI CHIUSURA* s	CLOSING AVERAGE SPEED *VELOCITA' MEDIA DI CHIUSURA* m/s	OPENING TIME *TEMPO DI APERTURA* s	CLOSING TIME *TEMPO DI CHIUSURA* s	CLOSING AVERAGE SPEED *VELOCITA' MEDIA DI CHIUSURA* m/s	OPENING TIME *TEMPO DI APERTURA* s	CLOSING TIME *TEMPO DI CHIUSURA* s	CLOSING AVERAGE SPEED *VELOCITA' MEDIA DI CHIUSURA* m/s	OPENING TIME *TEMPO DI APERTURA* s	CLOSING TIME *TEMPO DI CHIUSURA* s	CLOSING AVERAGE SPEED *VELOCITA' MEDIA DI CHIUSURA* m/s	OPENING TIME *TEMPO DI APERTURA* s	CLOSING TIME *TEMPO DI CHIUSURA* s	CLOSING AVERAGE SPEED *VELOCITA' MEDIA DI CHIUSURA* m/s
600	1,8			1,5			2,0			2,0			1,5					
650	1,9			1,6			2,1	4,0	*	2,1	4,0	*	1,6					
700	1,9	4,0	*	1,6			2,1			2,1			1,6					
750	2,0			1,7			2,2			2,2			1,7					
800	2,1			1,7			2,3	4,1		2,3	4,1		1,7					
850	2,2	4,0		1,7			2,4	4,3		2,4	4,3		1,7	4,0	*			
900	2,2	4,1	0,28	1,7			2,5	4,5		2,5	4,5		1,7			1,7		
950	2,3	4,3		1,8			2,6	4,7		2,6	4,7		1,8			1,8	4,0	*
1000	2,6	4,9		1,8			2,6	4,9		2,6	4,9		1,8			1,8		
1050	2,7	5,1		1,9	4,0	*	2,7	5,1		2,7	5,1	0,26	1,9			1,9		
1100	2,8	5,3		1,9			2,8	5,3	0,26	2,8	5,3		1,9			2,0	4,0	*
1150	2,9	5,5		2,0			2,9	5,5		2,9	5,5		2,0			2,0	4,0	
1200	2,9	5,7	0,26	2,0			2,9	5,7		2,9	5,7		2,0	4,1		2,0	4,1	
1250	3,0	5,9		2,1			3,0	5,9		3,0	5,9		2,1	4,3		2,1	4,3	
1300	3,1	6,0		2,1			3,1	6,0		3,1	6,0		2,1	4,4		2,1	4,4	
1350	3,2	6,2		2,2			3,2	6,2		3,2	6,2		2,1	4,6		2,1	4,6	
1400	3,3	6,4		2,2			3,3	6,4		2,9	8,5		2,1	4,7		2,1	4,7	
1450				2,2			3,4	6,6		3,0	8,8		2,2	4,8		2,2	4,8	
1500				2,2	4,9		3,5	6,8		3,0	9,0		2,2	4,9		2,2	4,9	
1550				2,2	5,1		3,6	7,0		3,1	9,3		2,2	5,1		2,2	5,1	
1600				2,2	5,2		3,6	7,2		3,2	9,6		2,2	5,2		2,2	5,2	
1650				2,3	5,4	0,18	3,3	9,8		3,3	9,9		2,3	5,4		2,3	5,4	
1700				2,3	5,5		3,3	10,1	0,18	3,3	10,1		2,3	5,5		2,3	5,5	
1750				2,3	5,7		3,4	10,4		3,4	10,4	0,18	2,3	5,7		2,3	5,7	
1800				2,3	5,8		3,4	10,7		3,4	10,7		2,3	5,8		2,3	5,8	
1850										3,5	11,0		2,4	5,9		2,4	5,9	
1900										3,5	11,2		2,4	6,0		2,4	6,0	
1950										3,6	11,5		2,4	6,2		2,4	6,2	
2000										3,6	11,8		2,4	6,3		2,4	6,3	
2050										3,7	12,1		2,5	6,5		2,5	6,5	
2100										3,7	12,3		2,5	6,6		2,5	6,6	
2150													2,6	6,8		2,6	6,8	
2200													2,6	6,9	0,18	2,6	6,9	
2250													2,6	7,0		2,6	7,0	
2300													2,6	7,1		2,6	7,1	
2350													2,7	7,3		2,7	7,3	0,18
2400													2,7	7,4		2,7	7,4	
2450													2,7	7,6		2,7	7,6	
2500													2,7	7,7		2,7	7,7	
2550													2,8	7,9		2,8	7,9	
2600													2,8	8,0		2,8	8,0	
2650													2,8	8,1		2,8	8,1	
2700													2,8	8,2		2,8	8,2	
2750													2,9	8,4		2,9	8,4	
2800													2,9	8,5		2,9	8,5	
2850													2,9	8,7		2,9	8,7	
2900													2,9	8,8		2,9	8,8	
2950													3,0	9,0		3,0	9,0	
3000													3,0	9,1		3,0	9,1	
3050													3,0	9,2		3,0	9,2	
3100													3,0	9,3		3,0	9,3	
3150													3,1	9,5		3,1	9,5	
3200													3,1	9,6		3,1	9,6	

* DEPENDENT ON CLOSING TIME (min. 4 sec.)
SUBORDINATA AL TEMPO DI CHIUSURA (min. 4 sec.)

MIDI
SUPRA

THE DIVISION OF THE MIDI-SUPRA DRIVE SHOWN IN THE SCHEDULE IS VALID ONLY FOR LH=2000
LA SUDDIVISIONE TRA LE MOTORIZZAZIONI MIDI-SUPRA INDICATA IN TABELLA E' VALIDA SOLO PER LH=2000

CAR DOOR HYDRA PLUS
PORTE DI CABINA HYDRA PLUS

BOTTOM FIXINGS FOR CAR SILLS - SIDE OPENING CAR DOORS
FISSAGGI INFERIORI SOGLIE CABINA - PORTE DI CABINA AD APERTURA LATERALE

Typ 72/R-L

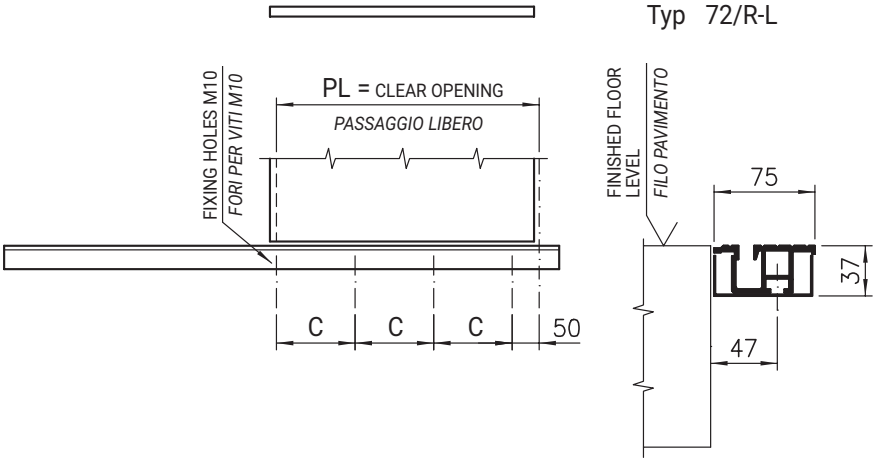

PL	C
500 ÷ 650	250
700	378
750 ÷ 800	400
850 ÷ 900	475
950 ÷ 1000	550
1050	483
1100	495
1150	508
1200	446
1250	456
1300	466
1350	476
1400	486

Typ 12/R-L

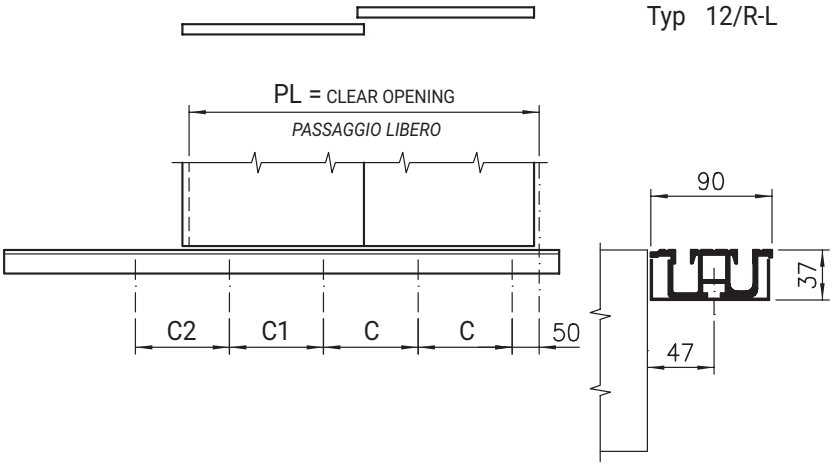

PL	C	C 1	C 2
500	300	/	
550	325		
600 ÷ 850	250	250	/
900 ÷ 1150	400	400	
1200 ÷ 1400	550	550	
1450	509	509	509
1500	520	520	520
1550	533	533	533
1600	545	545	545
1650	447	447	447
1700	457	457	457
1750	467	467	467
1800	509	509	509

Typ 32/R-L

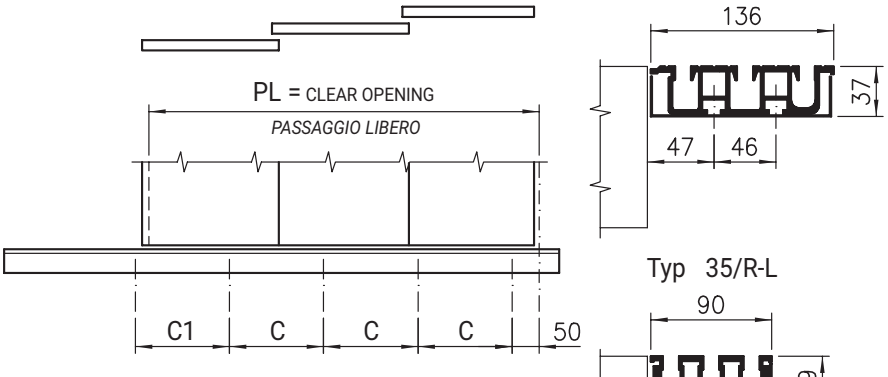

Typ 35/R-L

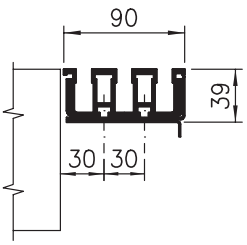

PL	C	C 1
600 ÷ 650	228	
700 ÷ 800	250	
850 ÷ 1000	325	/
1050 ÷ 1150	400	
1200 ÷ 1300	475	
1350 ÷ 1400	550	
1450	438	438
1500	450	450
1550	463	463
1600	475	475
1650	488	488
1700	500	500
1750	513	513
1800	450	450
1850	460	460
1900	470	470
1950	480	480
2000	490	490
2050	500	500
2100	510	510

Note: Type 35/R-L manufactured only for PL max. 1400

Nota: Tipo 35/R-L fattibile solo per PL max. 1400

CAR DOOR HYDRA PLUS
PORTE DI CABINA HYDRA PLUS

BOTTOM FIXINGS FOR CAR SILLS - CENTRE PARTING CAR DOORS
FISSAGGI INFERIORI SOGLIE CABINA - PORTE CABINA AD APERTURA CENTRALE

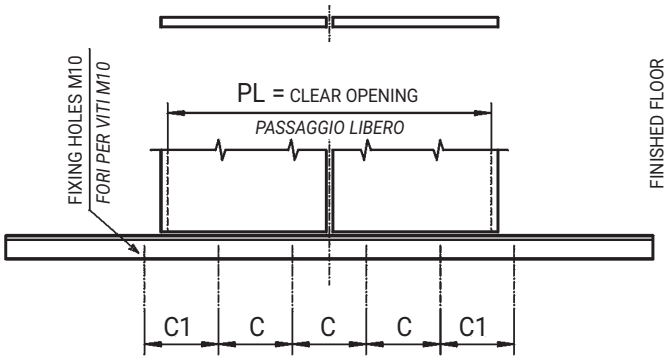

Typ 02/C

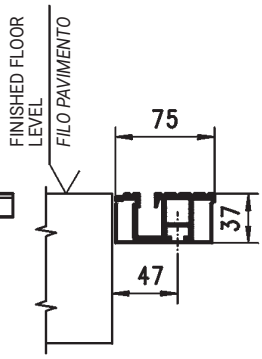

PL	C	C 1
500 ÷ 750	250	
800 ÷ 1050	400	
1100 ÷ 1400	550	
1450	542	/
1500	552	
1550	562	
1600	409	409
1650	416	416
1700	423	423
1750	430	430
1800	483	483

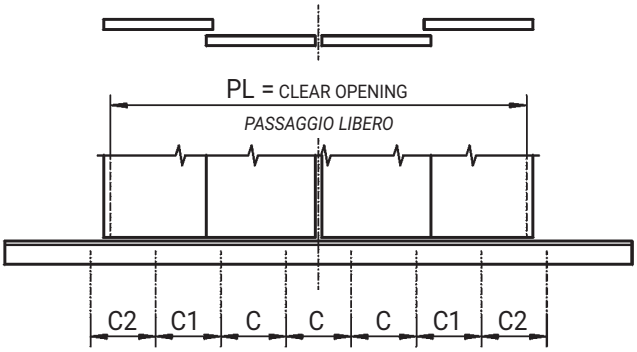

Typ 42/C
(PL=1200÷3200)
Typ 44/R
(PL= 600÷1150)

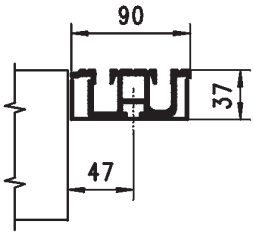

PL	C	C 1	C 2
600 ÷ 900	250		
950 ÷ 1150	400	/	
1200 ÷ 1750	550		/
1800 ÷ 2350	500	500	
2400 ÷ 2800	486	486	
2850	428	428	428
2900	463	463	463
2950	469	469	469
3000	474	474	474
3050	480	480	480
3100	486	486	486
3150	491	491	491
3200	497	497	497

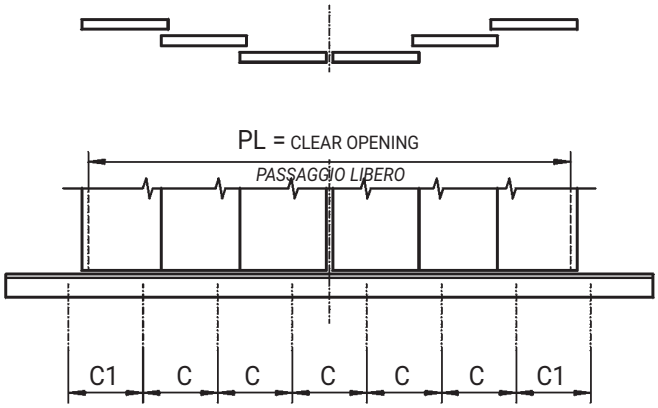

Typ 62/C - 66/R

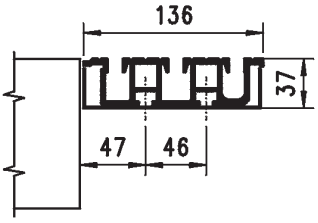

Typ 62/C
(PL=1500÷3200)

PL	C	C 1	PL	C	C 1
1200	490		2250	530	
1250	506		2300	410	
1300	524		2350	417	
1350	540		2400	424	
1400	334		2450	431	
1450	344		2500	439	
1500	354		2550	446	/
1550	364		2600	453	
1600	390		2650	460	
1650	400		2700	486	
1700	410	/	2750	493	
1750	420		2800	500	
1800	440		2850	394	
1850	450		2900	400	400
1900	460		2950	406	406
1950	470		3000	411	411
2000	480		3050	417	417
2050	490		3100	422	422
2100	500		3150	428	428
2150	510		3200	433	433
2200	520				

Typ 66/R

PL	C
900 ÷ 1000	250
1050 ÷ 1350	400
1400 ÷ 1450	550

CAR TOP FIXINGS FOR OPERATOR, SIDE OPENING

FISSAGGI PER OPERATORI SUL TETTO CABINA - PORTE AD APERTURA LATERALE

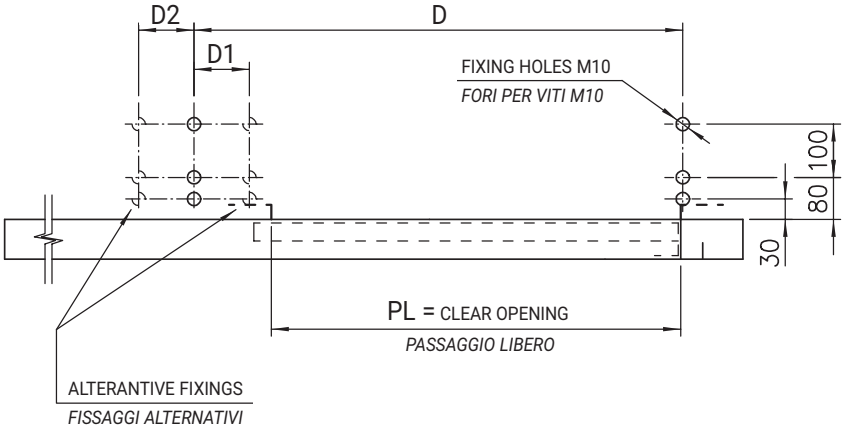

Typ 72/R-L

PL	D	D 1	D 2
500 ÷ 650	912	217	/
700	1137		225
750 ÷ 800		/	
850 ÷ 1400	1300		287

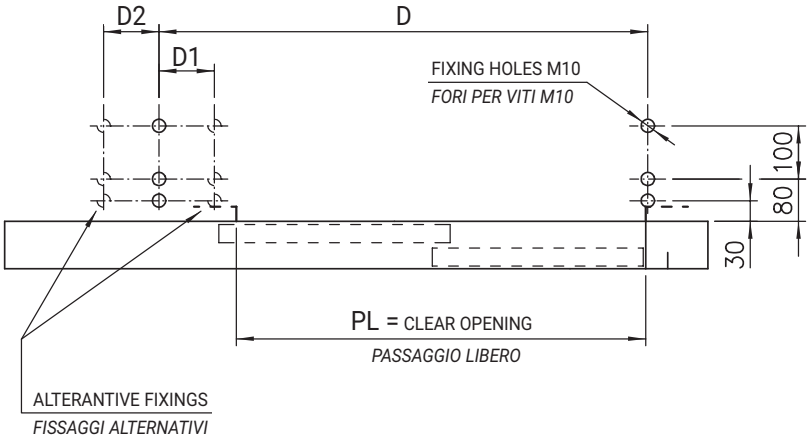

Typ 12/R-L

PL	D	D 1	D 2
500 ÷ 550	695	/	
600 ÷ 850	912	217	/
900 ÷ 950	1137		
1000 ÷ 1150			
1200 ÷ 1400	1362	/	225
1450 ÷ 1600	1137		
1650 ÷ 1800	1362		

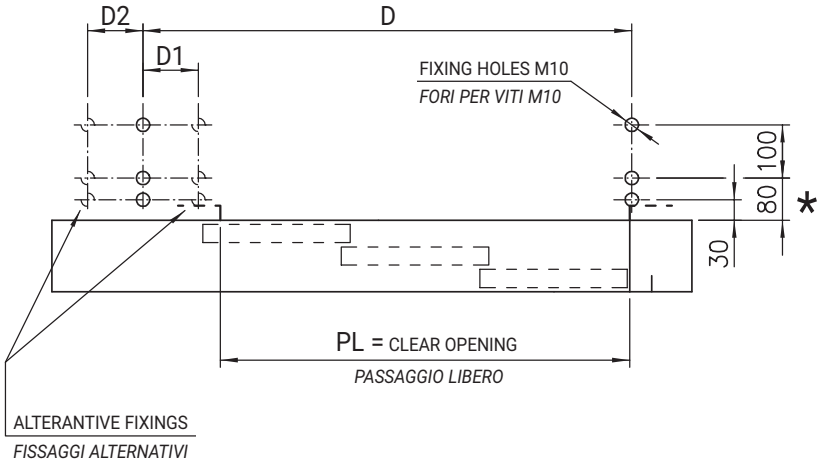

Typ 32/R-L - 35/R-L

PL	D	D 1	D 2
600 ÷ 650	695	/	
700 ÷ 950	912	217	/
1000			225
1050 ÷ 1150	1137		
1200 ÷ 1300	1300		287
1350 ÷ 1400	1362	/	
1450 ÷ 1600	1207		
1650 ÷ 1850	1307		225
1900 ÷ 2100	1382		

* 95 ONLY FOR TYP 35/R-L
SOLO PER TYP 35/R-L

Note: Type 35/R-L manufactured only for PL max. 1400

Nota: Tipo 35/R-L fattibili solo per PL max. 1400

CAR DOOR HYDRA PLUS
PORTE DI CABINA HYDRA PLUS

CAR TOP FIXINGS FOR OPERATOR, CENTRE PARTING
FISSAGGI PER OPERATORI SUL TETTO CABINA - PORTE AD APERTURA CENTRALE

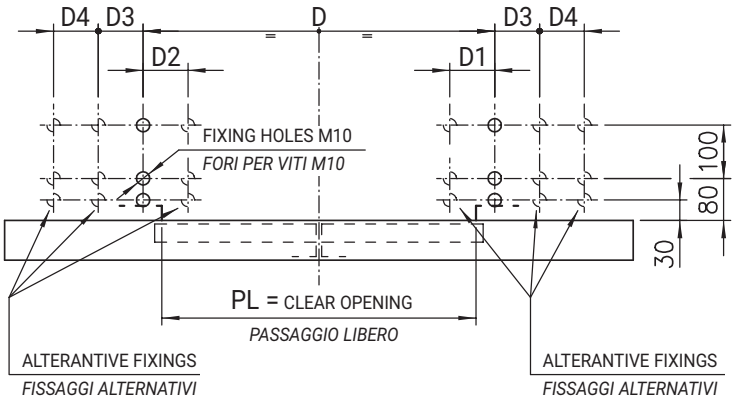

Typ 02/C

PL	D	D 1	D 2	D 3	D 4
500 ÷ 950	974	217	62	/	/
1000 ÷ 1050					
1100 ÷ 1400		/	/	225	163
1450 ÷ 1800					/

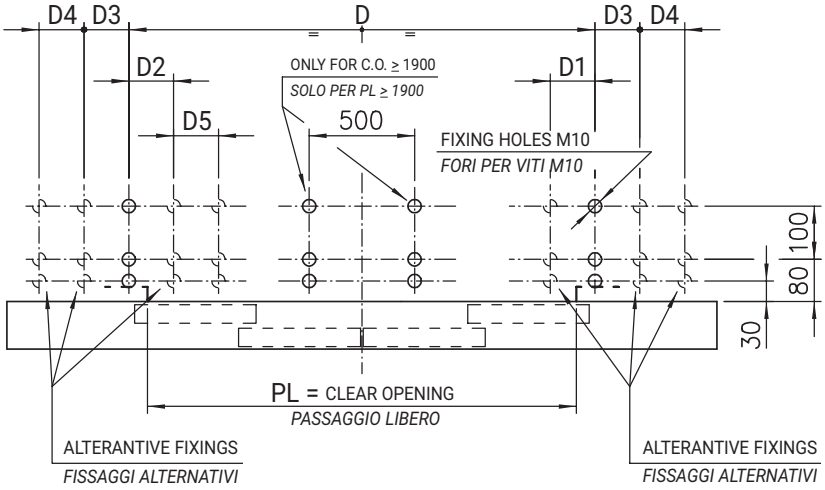

Typ 42/C
(PL=1200÷3200)
Typ 44/R
(PL= 600÷1150)

PL	D	D 1	D 2	D 3	D 4	D 5
600 ÷ 850				/		
900 ÷ 950	974	217	62	163	/	/
1000 ÷ 1150				225		
1200 ÷ 1400	1424	442	225	/		62
1450 ÷ 1850	974				163	
1900 ÷ 2350	1850	/	/	225	/	/
2400 ÷ 3200	2350					

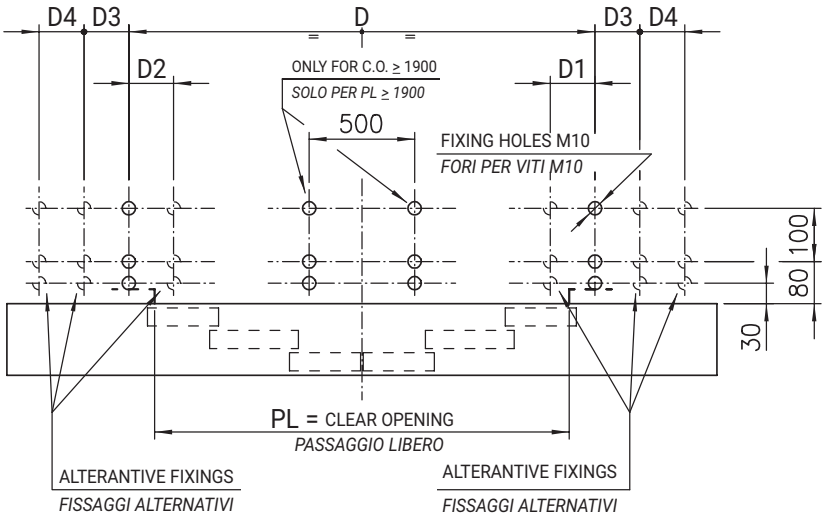

Typ 66/R

PL	D	D 1	D 2	D 3
900 ÷ 1000	974	217	62	/
1050 ÷ 1450				225
1500 ÷ 1450		/		

Typ 62/C

PL	D	D 1	D 2	D 3	D 4
1200 ÷ 1450	974	217	62	225	/
1500 ÷ 1850					163
1900 ÷ 2350	1850	/	/		/
2400 ÷ 3200	2350				

CAR DOOR HYDRA PLUS
PORTE DI CABINA HYDRA PLUS

CAR DOOR INFILL PANEL SCHEDULE
TABELLA DIMENSIONI COPRIFESSURA SUPERIORI

Dimensions valid only for painted or cladded (material thickness < 1 mm) doors
Dimensioni valide solo per porte verniciate o rivestite con materiali di spessore < 1 mm

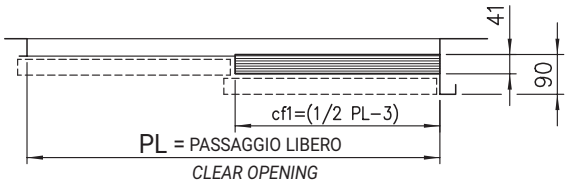

Typ 12/R-L

PL	cf 1	PL	cf 1
600	297	1250	622
650	322	1300	647
700	347	1350	672
750	372	1400	697
800	397	1450	722
850	422	1500	747
900	447	1550	772
950	472	1600	797
1000	497	1650	822
1050	522	1700	847
1100	547	1750	872
1150	572	1800	897
1200	597		

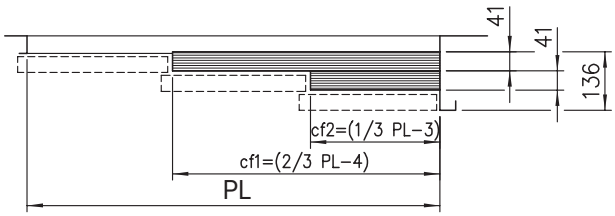

Typ 32/R-L

PL	cf 1	cf 2	PL	cf 1	cf 2
600	396	197	1400	929	464
650	429	214	1450	963	481
700	463	231	1500	996	497
750	496	247	1550	1029	514
800	529	264	1600	1063	531
850	563	281	1650	1096	547
900	596	297	1700	1129	564
950	629	314	1750	1163	581
1000	663	331	1800	1196	597
1050	696	347	1850	1229	614
1100	729	364	1900	1263	631
1150	763	381	1950	1296	647
1200	796	397	2000	1329	664
1250	829	414	2050	1363	681
1300	863	431	2100	1396	697
1350	896	447			

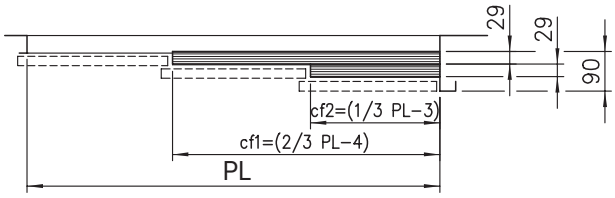

Typ 35/R-L

Nota: Typ 35/R-L fattibili solo per PL max. 1400

Note: Typ 35/R-L manufactured only for PL max. 1400

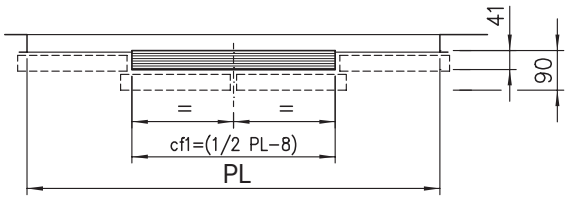

Typ 42/C
(PL=1200÷3200)
Typ 44/R
(PL= 600÷1150)

PL	cf 1	PL	cf 1	PL	cf 1
600	292	1500	742	2400	1192
650	317	1550	767	2450	1217
700	342	1600	792	2500	1242
750	367	1650	817	2550	1267
800	392	1700	842	2600	1292
850	417	1750	867	2650	1317
900	442	1800	892	2700	1342
950	467	1850	917	2750	1367
1000	492	1900	942	2800	1392
1050	517	1950	967	2850	1417
1100	542	2000	992	2900	1442
1150	567	2050	1017	2950	1467
1200	592	2100	1042	3000	1492
1250	617	2150	1067	3050	1517
1300	642	2200	1092	3100	1542
1350	667	2250	1117	3150	1567
1400	692	2300	1142	3200	1592
1450	717	2350	1167		

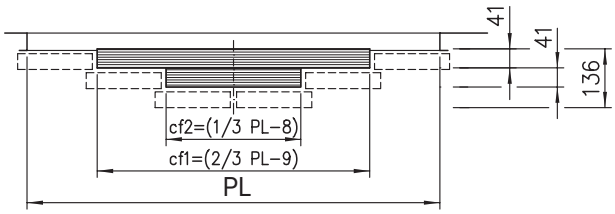

Typ 62/C
(PL=1500÷3200)
Typ 66/R
(PL= 900÷1450)

PL	cf 1	cf 2	PL	cf 1	cf 2
900	591	292	2100	1391	692
950	624	309	2150	1424	709
1000	658	326	2200	1458	726
1050	691	342	2250	1491	742
1100	724	359	2300	1524	759
1150	758	376	2350	1558	776
1200	791	392	2400	1591	792
1250	824	409	2450	1624	809
1300	858	426	2500	1658	826
1350	891	442	2550	1691	842
1400	924	459	2600	1724	859
1450	958	476	2650	1758	876
1500	991	492	2700	1791	892
1550	1024	509	2750	1824	909
1600	1058	526	2800	1858	926
1650	1091	542	2850	1891	942
1700	1124	559	2900	1924	959
1750	1158	576	2950	1958	976
1800	1191	592	3000	1991	992
1850	1224	609	3050	2024	1009
1900	1258	626	3100	2058	1026
1950	1291	642	3150	2091	1042
2000	1324	659	3200	2124	1059
2050	1358	676			

CAR DOOR HYDRA PLUS
PORTE DI CABINA HYDRA PLUS

CAR DOOR INFILL PANEL SCHEDULE - DOORS WITH RUNBY
TABELLA DIMENSIONI COPRIFESSURA SUPERIORI - PORTE CON EXTRACORSA

Dimensions valid only for painted or cladded (material thickness < 1 mm) doors
Dimensioni valide solo per porte verniciate o rivestite con materiali di spessore < 1 mm

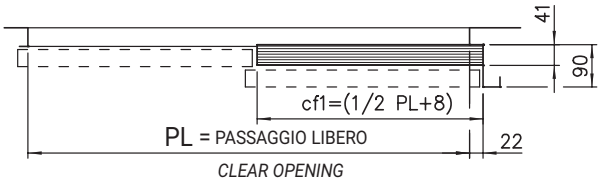

Typ 12/R-L

PL	cf 1	PL	cf 1
600	308	1250	633
650	333	1300	658
700	358	1350	683
750	383	1400	708
800	408	1450	733
850	433	1500	758
900	458	1550	783
950	483	1600	808
1000	508	1650	833
1050	533	1700	858
1100	558	1750	883
1150	583	1800	908
1200	608		

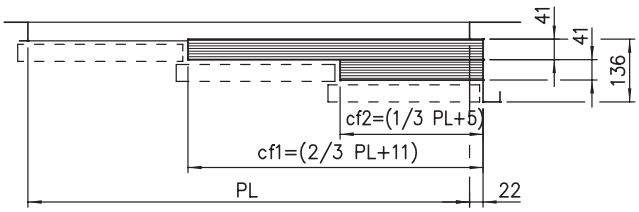

Typ 32/R-L

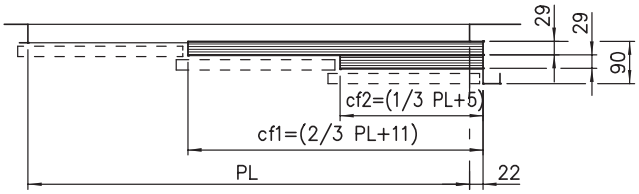

Typ 35/R-L

PL	cf 1	cf 2	PL	cf 1	cf 2
600	411	205	1400	944	471
650	444	221	1450	978	488
700	478	238	1500	1011	505
750	511	255	1550	1044	521
800	544	271	1600	1078	538
850	578	288	1650	1111	555
900	611	305	1700	1144	571
950	644	321	1750	1178	588
1000	678	338	1800	1211	605
1050	711	355	1850	1244	621
1100	744	371	1900	1278	638
1150	778	388	1950	1311	655
1200	811	405	2000	1344	671
1250	844	421	2050	1378	688
1300	878	438	2100	1411	705
1350	911	455			

Nota: Typ 35/R-L fattibili solo per PL max. 1400

Note: Typ 35/R-L manufactured only for PL max. 1400

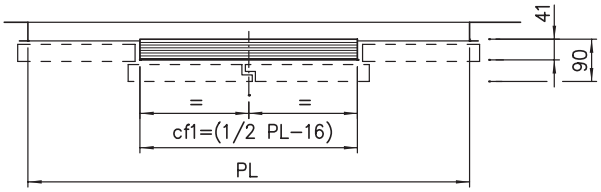

Typ 42/C
(PL=1200÷3200)
Typ 44/R
(PL= 600÷1150)

PL	cf 1	PL	cf 1	PL	cf 1
600	284	1500	734	2400	1184
650	309	1550	759	2450	1209
700	334	1600	784	2500	1234
750	359	1650	809	2550	1259
800	384	1700	834	2600	1284
850	409	1750	859	2650	1309
900	434	1800	884	2700	1334
950	459	1850	909	2750	1359
1000	484	1900	934	2800	1384
1050	509	1950	959	2850	1409
1100	534	2000	984	2900	1434
1150	559	2050	1009	2950	1459
1200	584	2100	1034	3000	1484
1250	609	2150	1059	3050	1509
1300	634	2200	1084	3100	1534
1350	659	2250	1109	3150	1559
1400	684	2300	1134	3200	1584
1450	709	2350	1159		

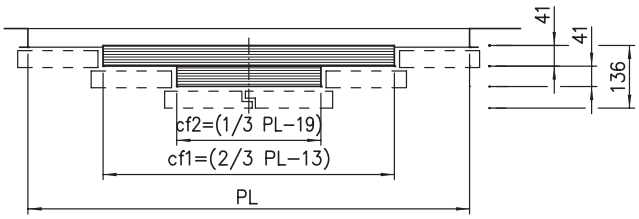

Typ 62/C
(PL=1500÷3200)
Typ 66/R
(PL= 900÷1450)

PL	cf 1	cf 2	PL	cf 1	cf 2
900	587	281	2100	1387	681
950	621	297	2150	1421	697
1000	654	314	2200	1454	714
1050	687	331	2250	1487	731
1100	721	347	2300	1521	747
1150	754	364	2350	1554	764
1200	787	381	2400	1587	781
1250	821	397	2450	1621	797
1300	854	414	2500	1654	814
1350	887	431	2550	1687	831
1400	921	447	2600	1721	847
1450	954	464	2650	1754	864
1500	987	481	2700	1787	881
1550	1021	497	2750	1821	897
1600	1054	514	2800	1854	914
1650	1087	531	2850	1887	931
1700	1121	547	2900	1921	947
1750	1154	564	2950	1954	964
1800	1187	581	3000	1987	981
1850	1221	597	3050	2021	997
1900	1254	614	3100	2054	1014
1950	1287	631	3150	2087	1031
2000	1321	647	3200	2121	1047
2050	1354	664			

HYDRA PLUS CAR DOORS AND HYDRA LANDING DOORS ARRANGEMENT
ACCOPPIAMENTO PORTE DI CABINA HYDRA PLUS E PORTE DI PIANO HYDRA

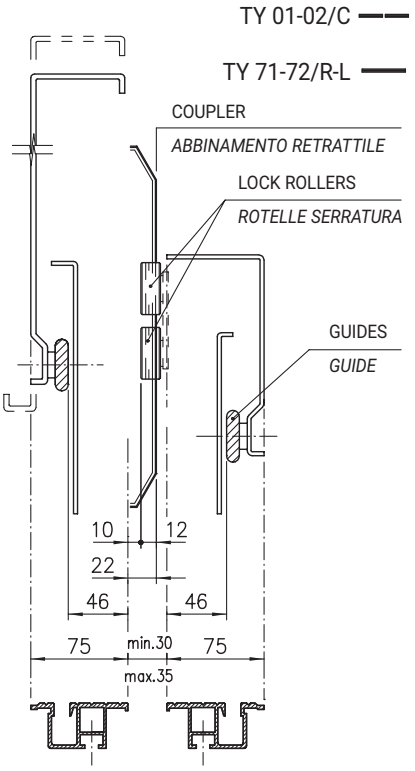

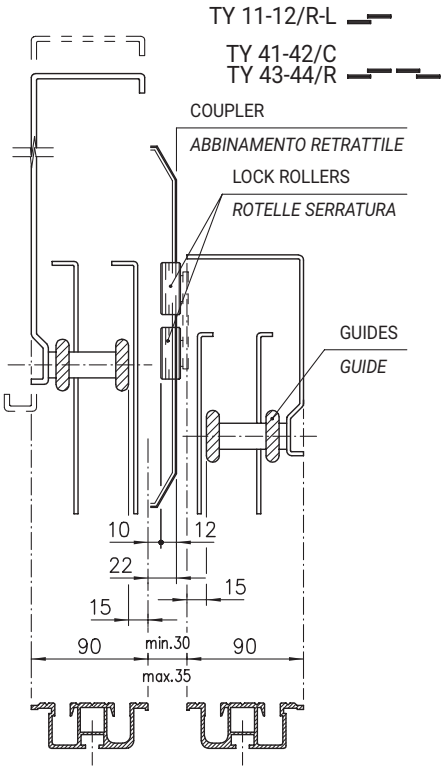

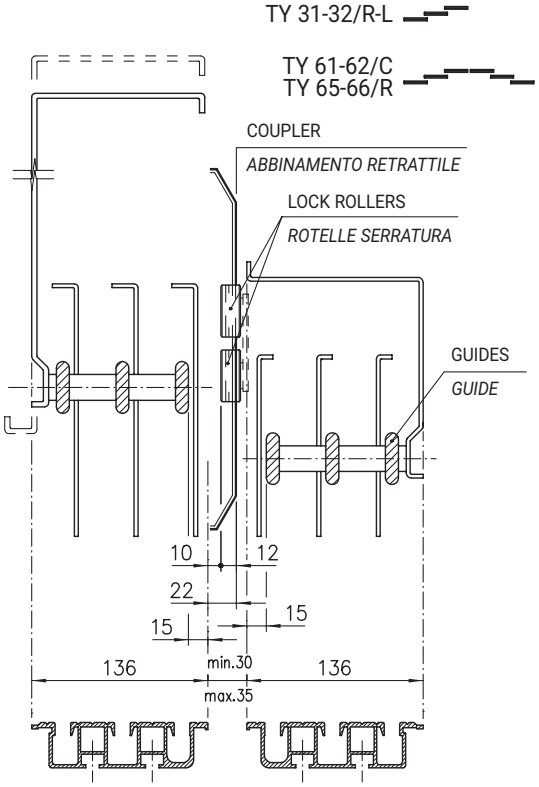

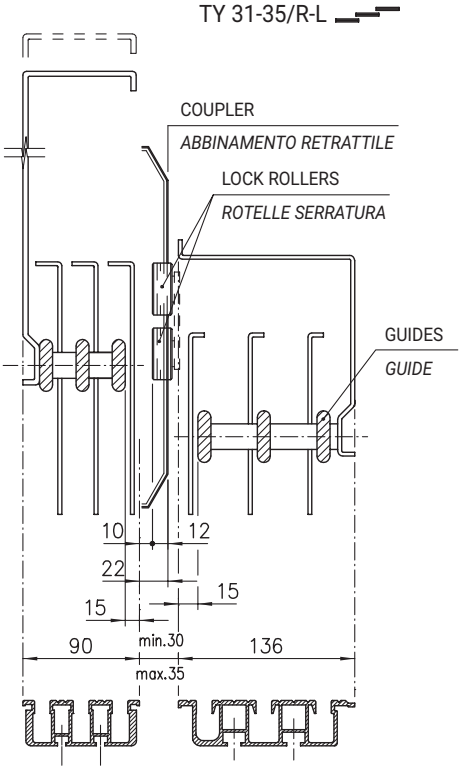

CAR DOOR HYDRA PLUS
PORTE DI CABINA HYDRA PLUS

CAR DOOR AND LANDING DOOR ARRANGEMENT WITH STANDARD COUPLER
ACCOPPIAMENTO PORTA DI CABINA E PORTA DI PIANO CON ABBINAMENTO STANDARD

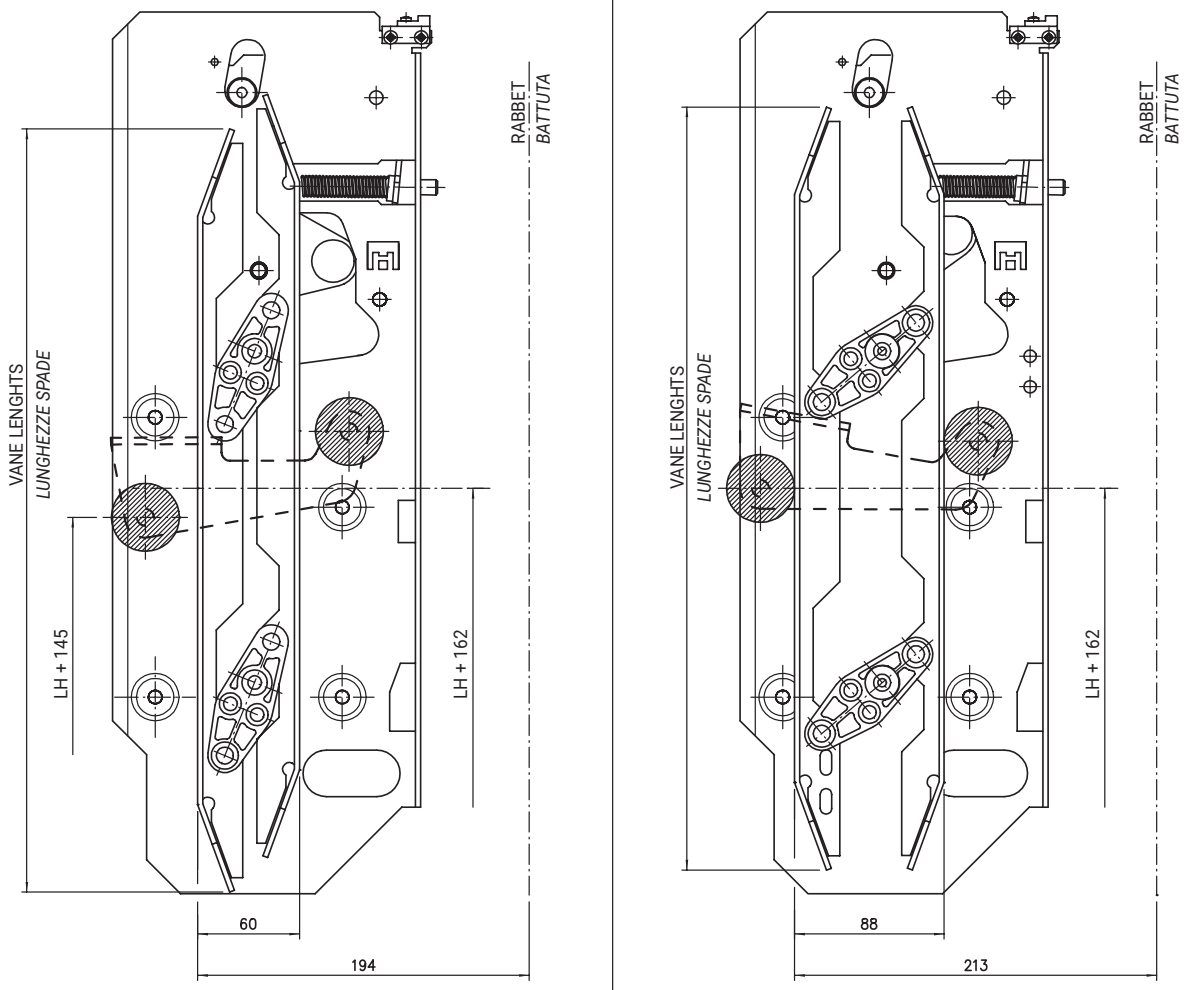

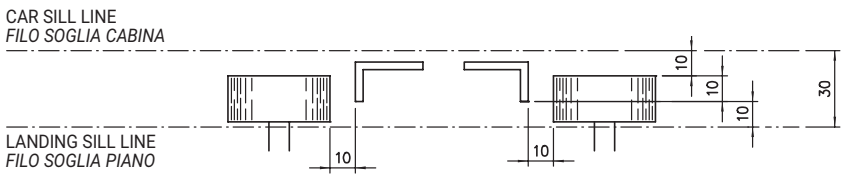

CLOSED VANES
SPADE CHIUSE

CAR DOOR HYDRA PLUS
PORTE DI CABINA HYDRA PLUS

CAR DOOR AND LANDING DOOR ARRANGEMENT WITH COUPLER WITH CAR DOOR LOCK
ACCOPPIAMENTO PORTA DI CABINA E PORTA DI PIANO CON ABBINAMENTO CON BLOCCAGGIO FUORI PIANO

Car stops in landing door zone:
The rollers are detected. They operate the lock vane and the latch opens.

Cabina ferma in zona porta di piano:
Le rotelle sono rilevate. Esse liberano il blocco e il gancio si apre.

Car stops out of landing door zone:
No rollers are detected. The lock vane is not touched and the latch keeps closed.

Cabina ferma fuori zona porta di piano:
La spada non rileva le rotelle.
Il gancio rimane chiuso.

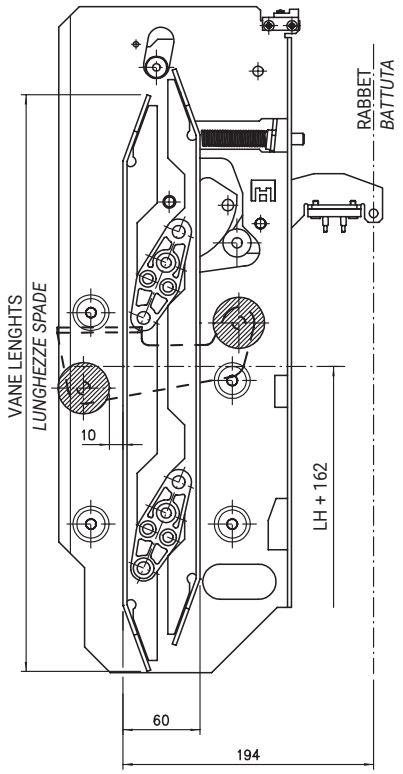

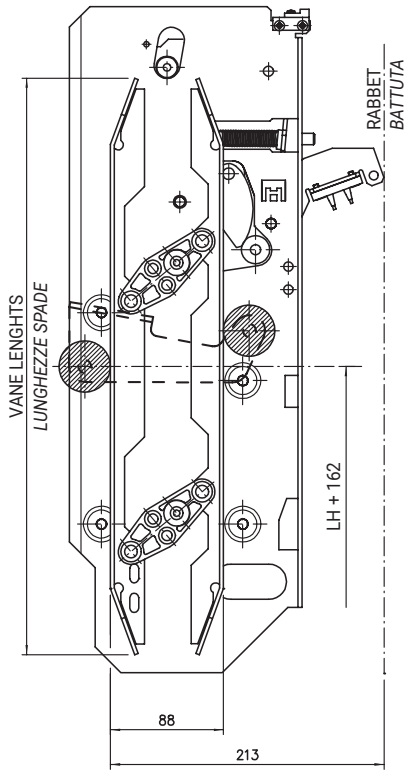

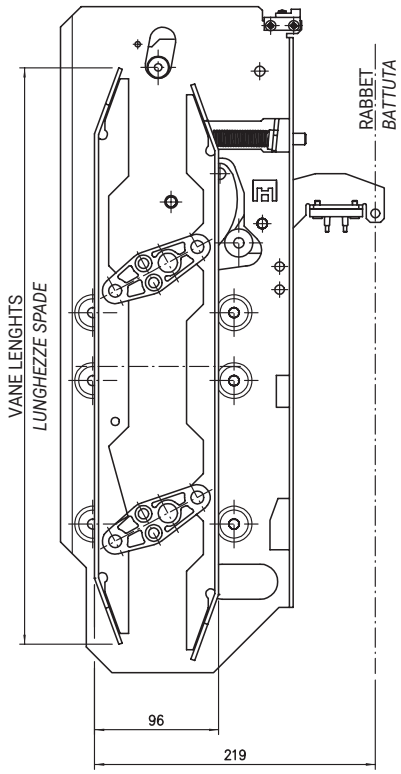

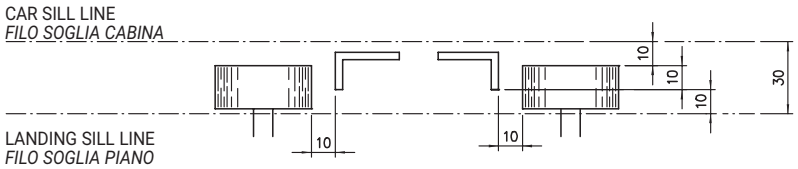

CLOSED VANES
SPADE CHIUSE

EMERGENCY OPENING DEVICE FOR COUPLER WITH CAR DOOR LOCK

DISPOSITIVO DI APERTURA DI EMERGENZA CON ABBINAMENTO CON BLOCCAGGIO FUORI PIANO

STANDARD PANELS

ANTE STANDARD

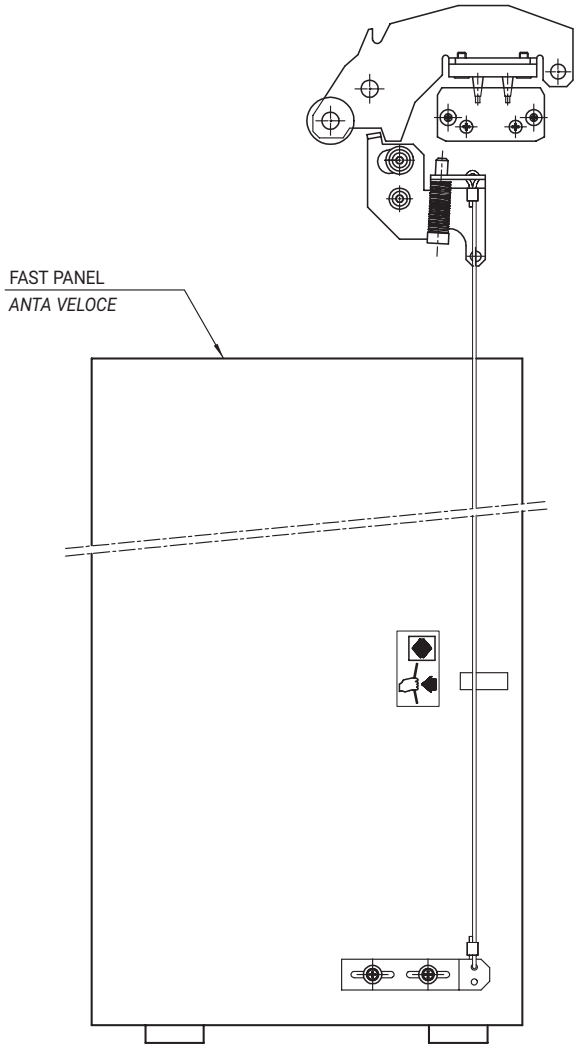

GLASS AND GLASS-FRAMED PANELS

ANTE IN VETRO E VETRATE

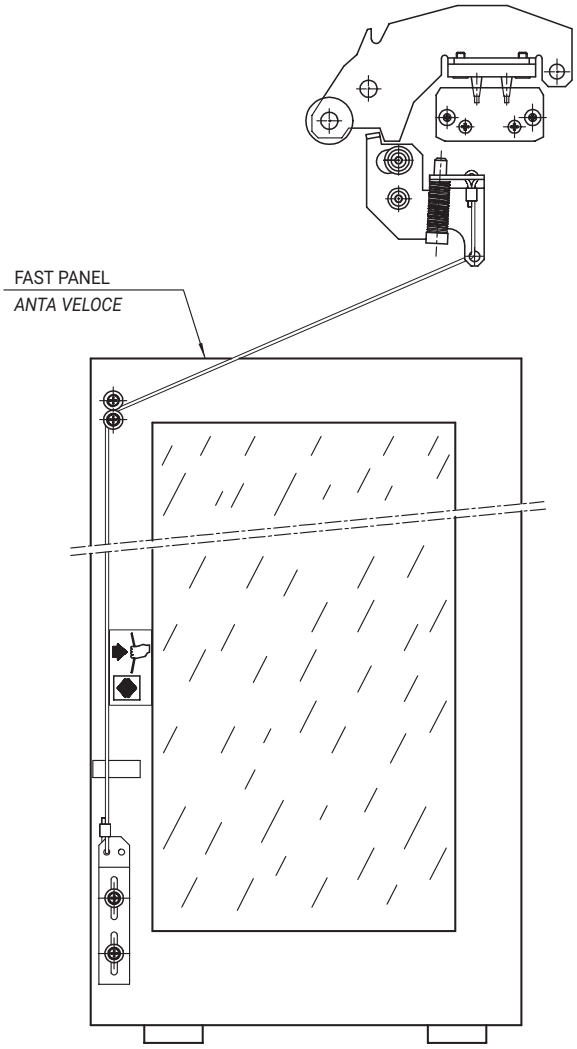

The rope of the car door emergency opening device is fixed to the bottom end of the door panel. By pulling the rope, the car door lock is unlocked.

La fune del dispositivo di apertura di emergenza della porta di cabina è fissata all'estremità inferiore dell'anta. Tirando la fune la serratura della porta si sblocca.

CAR DOOR HYDRA PLUS
PORTE DI CABINA HYDRA PLUS

TWO PANELS TELESCOPIC CAR DOOR, TYPE 12/R-L PL=600÷1800
PORTA DI CABINA TELESCOPICA 2 ANTE, TIPO 12/R-L PL=600÷1800

NOTE

WITH SEMI-AUTOMATIC TYPE SIZES DON'T CHANGE
CON IL MODELLO SEMIAUTOMATICO LE MISURE NON CAMBIANO

WITH C.D.L. DIMENSIONS DON'T CHANGE; DETAIL ON PAGE 1.20 AND 1.21
CON IL B.F.P. LE DIMENSIONI NON CAMBIANO; DETTAGLIO PAG. 1.20 E 1.21

A DETAIL ON PAGE 1.11 AND 1.11.1
DETTAGLIO PAG. 1.11 E 1.11.1

FOR APPLICATION OF ECO-MIDI-SUPRA DRIVE SEE PAGE 1.2
APPLICAZIONE MOTORIZZAZIONE ECO-MIDI-SUPRA SECONDO PAGINA 1.2

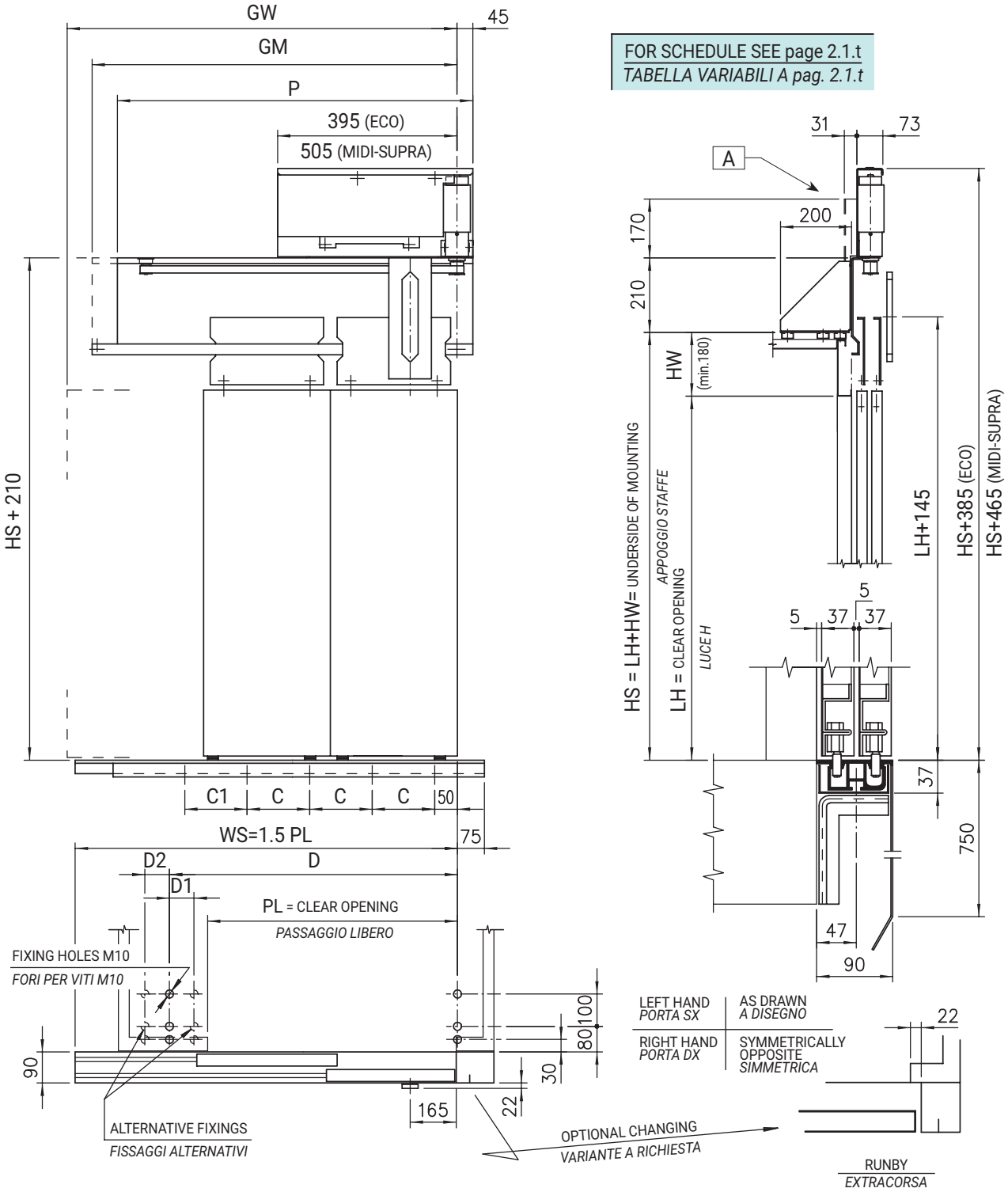

CAR DOOR HYDRA PLUS
PORTE DI CABINA HYDRA PLUS

TWO PANELS TELESCOPIC CAR DOOR, TYPE 12/R-L PL=600÷1800
PORTA DI CABINA TELESCOPICA 2 ANTE, TIPO 12/R-L PL=600÷1800

	PL	C	C1	D	D1	D2	GW	WS	STANDARD OPERATORS / *OPERATORI STANDARD* A		SEMI-REINFORCED OPERATORS / *OPERATORI SEMI-RINFORZATI* B; REINFORCED OPERATORS / *OPERATORI RINFORZATI* C	
									GM	P	GM	P
*	600						925	900	1005	1050	1005	1050
*	650						1000	975				
	700	250		912			1075	1050	1055	1100	1055	1100
*	750				217	/	1150	1125	1170	1205	1170	1205
	800						1225	1200	1220	1255	1220	1255
	850						1300	1275	1270		1270	1305
*	900						1375	1350	1385	1420	1385	1420
	950		/				1450	1425	1435		1435	1470
	1000	400		1137			1525	1500	1485	1495	1485	1520
	1050						1600	1575	1535		1535	1570
	1100						1675	1650	1585	1555	1585	1620
	1150						1750	1725	1635		1635	1670
*	1200						1825	1800	1835		1835	1870
	1250						1900	1875	1885		1885	1920
	1300	550		1362			1975	1950	1935	1870	1935	1970
	1350						2050	2025	1985		1985	2020
	1400				/	225	2125	2100	2035		2035	2070
*	1450	509	509				2200	2175			2220	2255
	1500	520	520	1137			2275	2250			2270	2305
	1550	533	533				2350	2325			2320	2355
	1600	545	545				2425	2400	/		2370	2405
	1650	447	447				2500	2475			2420	2455
	1700	457	457	1362			2575	2550			2470	2505
	1750	467	467				2650	2625			2520	2555
*	1800	509	509				2725	2700			2730	2765

* ATTENTION: GM > GW
ATTENZIONE: GM > GW

FOR GLASS DOORS AND GLASS-FRAMED DOORS ALWAYS USE REINFORCED OPERATORS
PER PORTE CON ANTE IN VETRO E VETRATE CONSIDERARE SEMPRE OPERATORI RINFORZATI

CAR DOOR TOTAL WEIGHT / *PESO TOTALE PORTA DI CABINA* kg LH=2000		
PL	(1)	(2)
600	76	119
650	78	123
700	79	126
750	81	130
800	83	135
850	85	139
900	93	149
950	94	152
1000	105	160
1050	106	163
1100	107	166
1150	108	169
1200	117	180
1250	121	187
1300	130	186
1350	132	189
1400	133	193
1450	162	223
1500	171	228
1550	173	232
1600	175	236
1650	177	240
1700	179	243
1750	182	248
1800	190	258

(1) WEIGHTS FOR DOORS WITH STANDARD AND DOUBLE SKIN PANELS
PESI PER PORTE CON ANTE STANDARD E TAMBURATE

(2) WEIGHTS FOR DOORS WITH GLASS AND GLASS-FRAMED PANELS
PESI PER PORTE CON ANTE IN VETRO E VETRATE

CAR DOOR HYDRA PLUS
PORTE DI CABINA HYDRA PLUS

TWO PANELS CENTRAL OPENING CAR DOOR, TYPE 02/C PL=600÷1800
PORTA DI CABINA 2 ANTE OPPOSTE, TIPO 02/C PL=600÷1800

NOTE

WITH SEMI-AUTOMATIC TYPE SIZES DON'T CHANGE
CON IL MODELLO SEMIAUTOMATICO LE MISURE NON CAMBIANO

WITH C.D.L. DIMENSIONS DON'T CHANGE; DETAIL ON PAGE 1.20 AND 1.21
CON IL B.F.P. LE DIMENSIONI NON CAMBIANO; DETTAGLIO PAG. 1.20 E 1.21

A DETAIL ON PAGE 1.11 AND 1.11.1
DETTAGLIO PAG. 1.11 E 1.11.1

FOR APPLICATION OF ECO-MIDI-SUPRA DRIVE SEE PAGE 1.3
APPLICAZIONE MOTORIZZAZIONE ECO-MIDI-SUPRA SECONDO PAGINA 1.3

FOR SCHEDULE SEE page 3.1.t
TABELLA VARIABILI A pag. 3.1.t

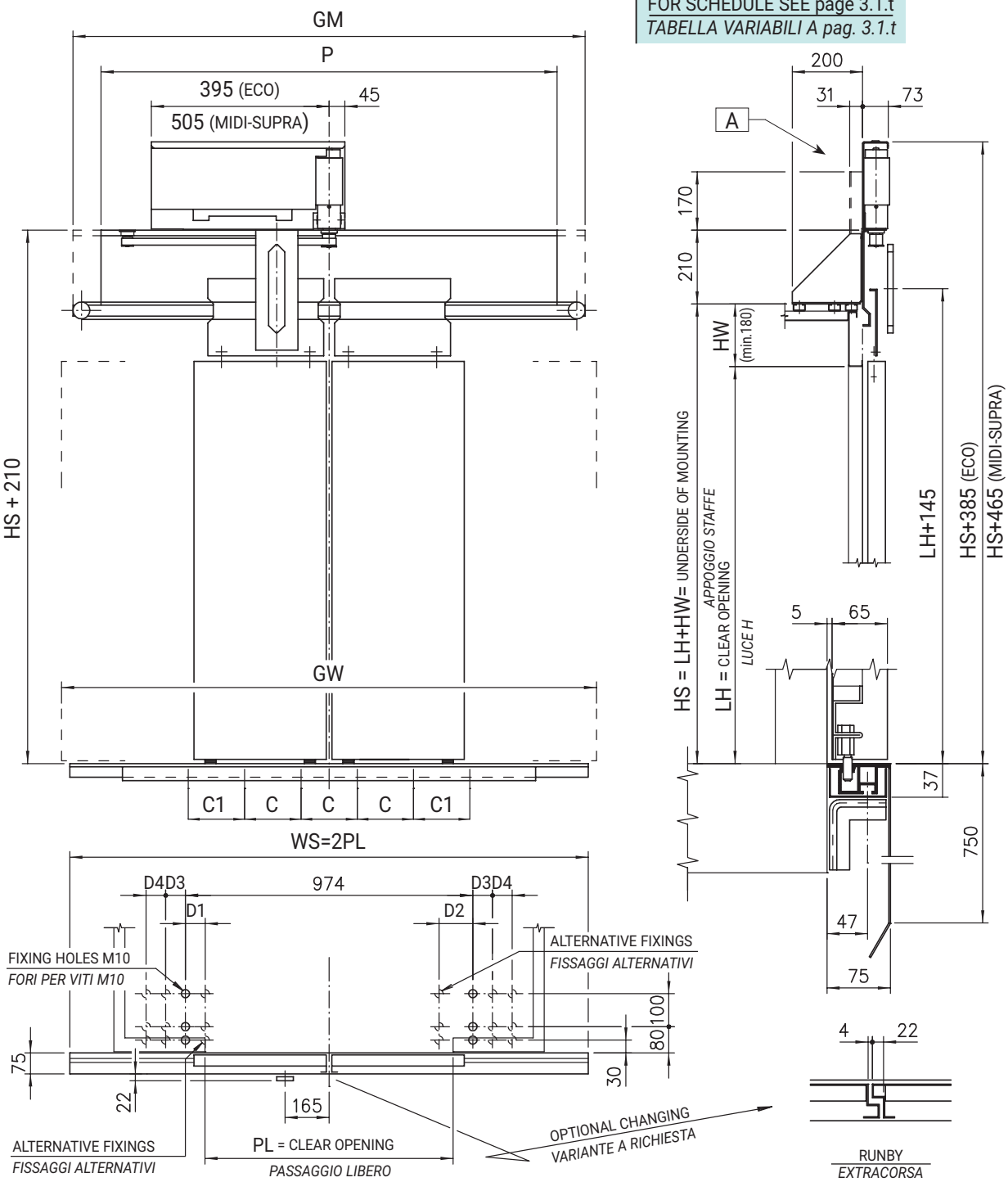

CAR DOOR HYDRA PLUS
PORTE DI CABINA HYDRA PLUS

TWO PANELS CENTRAL OPENING CAR DOOR, TYPE 02/C PL=600÷1800
PORTA DI CABINA 2 ANTE OPPOSTE, TIPO 02/C PL=600÷1800

	PL	C	C1	D1	D2	D3	D4	GW	WS	STANDARD OPERATORS / *OPERATORI STANDARD* A		SEMI-REINFORCED OPERATORS / *OPERATORI SEMI-RINFORZATI* B / REINFORCED OPERATORS / *OPERATORI RINFORZATI* C
										GM	P	GM=P
*	600							1250	1200	1290	1290	1290
*	650	250						1350	1300	1390	1390	1390
	700							1450	1400			
*	750			62	217	/	/	1550	1500	1560	1540	1560
*	800							1650	1600	1660		1660
	850							1750	1700	1710		1710
	900	400						1850	1800	1840		1840
	950		/					1950	1900	1940	1740	1940
	1000							2050	2000	1990		1990
	1050							2150	2100	2040		2040
	1100							2250	2200	2090	1930	2090
	1150							2350	2300	2140		2140
	1200							2450	2400	2440	2140	2440
	1250	550					163	2550	2500	2540		2540
	1300							2650	2600	2590		2590
	1350							2750	2700	2640	2440	2640
	1400			/	/	225		2850	2800	2690		2690
*	1450	542						2950	2900			2960
	1500	552						3050	3000			3010
	1550	562						3150	3100			3060
	1600	409	409				/	3250	3200	/		3110
	1650	416	416					3350	3300			3160
	1700	423	423					3450	3400			3210
	1750	430	430					3550	3500			3260
	1800	437	437					3650	3600			3630

* ATTENTION: GM > GW
ATTENZIONE: GM > GW

FOR GLASS DOORS AND GLASS-FRAMED DOORS ALWAYS USE REINFORCED OPERATORS
PER PORTE CON ANTE IN VETRO E VETRATE CONSIDERARE SEMPRE OPERATORI RINFORZATI

CAR DOOR TOTAL WEIGHT / *PESO TOTALE PORTA DI CABINA* kg LH=2000		
PL	(1)	(2)
600	76	127
650	77	130
700	78	133
750	80	137
800	87	146
850	89	150
900	92	156
950	93	159
1000	108	175
1050	109	174
1100	110	177
1150	111	180
1200	115	186
1250	116	189
1300	134	197
1350	136	201
1400	137	203
1450	162	230
1500	171	236
1550	172	239
1600	174	243
1650	176	246
1700	179	251
1750	181	255
1800	191	267

(1) WEIGHTS FOR DOORS WITH STANDARD AND DOUBLE SKIN PANELS
PESI PER PORTE CON ANTE STANDARD E TAMBURATE

(2) WEIGHTS FOR DOORS WITH GLASS AND GLASS-FRAMED PANELS
PESI PER PORTE CON ANTE IN VETRO E VETRATE

CAR DOOR HYDRA PLUS
PORTE DI CABINA HYDRA PLUS

THREE PANELS TELESCOPIC CAR DOOR, TYPE 35/R-L PL=600÷1400
PORTA DI CABINA TELESCOPICA 3 ANTE, TIPO 35/R-L PL=600÷1400

NOTE

WITH SEMI-AUTOMATIC TYPE SIZES DON'T CHANGE
CON IL MODELLO SEMIAUTOMATICO LE MISURE NON CAMBIANO

WITH C.D.L. DIMENSIONS DON'T CHANGE; DETAIL ON PAGE 1.20 AND 1.21
CON IL B.F.P. LE DIMENSIONI NON CAMBIANO; DETTAGLIO PAG. 1.20 E 1.21

A DETAIL ON PAGE 1.11 AND 1.11.1
DETTAGLIO PAG. 1.11 E 1.11.1

FOR APPLICATION OF ECO-MIDI-SUPRA DRIVE SEE PAGE 1.4
APPLICAZIONE MOTORIZZAZIONE ECO-MIDI-SUPRA SECONDO PAGINA 1.4

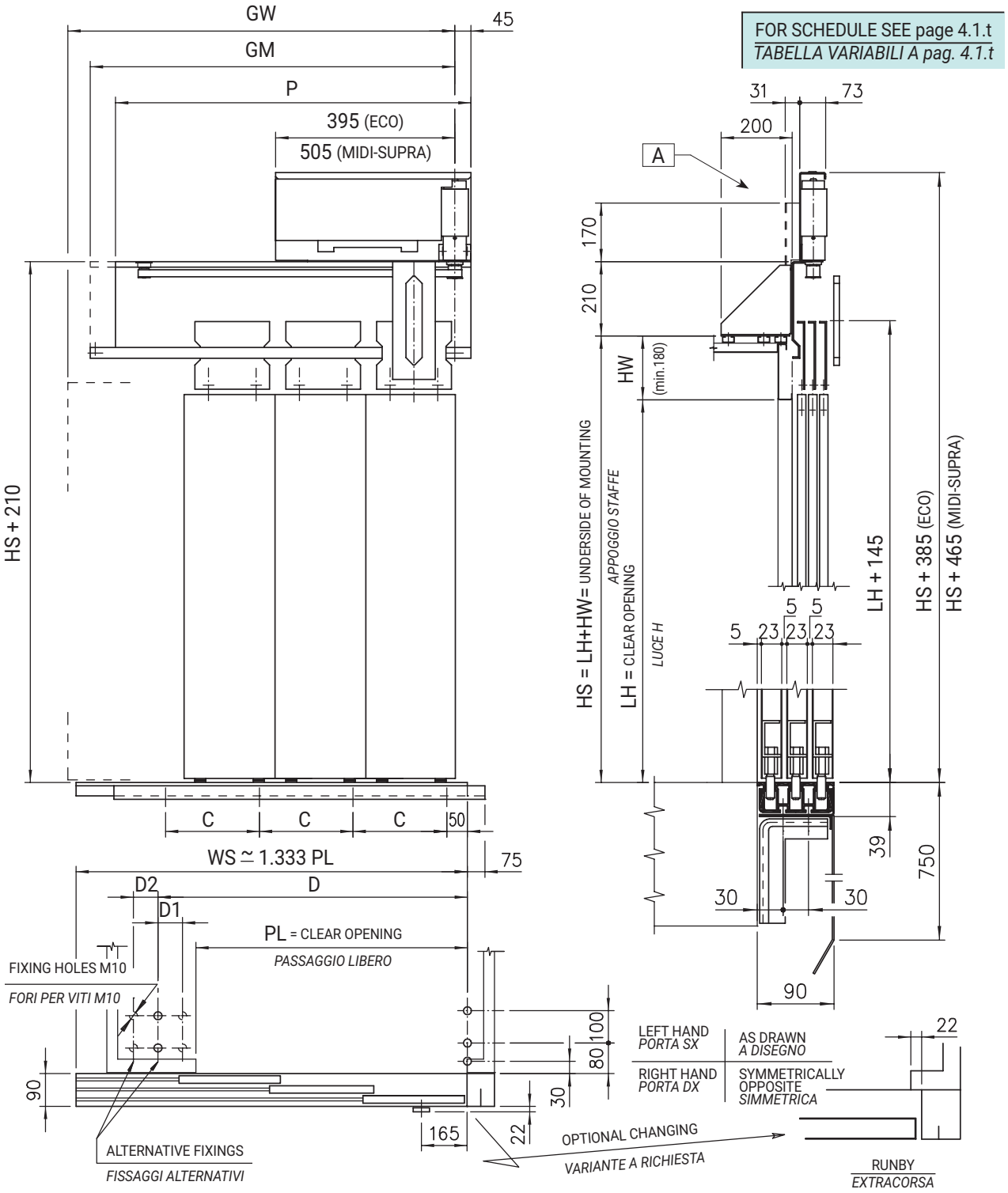

CAR DOOR HYDRA PLUS
PORTE DI CABINA HYDRA PLUS

THREE PANELS TELESCOPIC CAR DOOR, TYPE 35/R-L PL=600÷1400
PORTA DI CABINA TELESCOPICA 3 ANTE, TIPO 35/R-L PL=600÷1400

	PL	C	D	D1	D2	GW	WS	STANDARD OPERATORS / *OPERATORI STANDARD* A		SEMI-REINFORCED OPERATORS / *OPERATORI SEMI-RINFORZATI* B	
								GM	P	GM	P
**	600	228	695	/	/	825	825	875	920	875	920
**	650					891	885	925	970	925	970
	700	250	912	217		958	930	975	1020	975	1020
	750					1025	1000	1025	1070	1025	1070
	800					1091	1060	1100	1145	1100	1145
	850	325				1158	1130	1150	1195	1150	1195
	900					1225	1200	1225	1270	1225	1270
	950					1291	1250	1275	1320	1275	1320
	1000	400	1137	/	225	1358	1330	1325	1370	1325	1370
	1050					1425	1400	1375	1420	1375	1420
	1100					1491	1450	1425	1470	1425	1470
	1150					1558	1530	1560	1605	1560	1605
	1200	475	1300		287	1625	1600	1610	1655	1610	1655
	1250					1691	1650	1660	1705	1660	1705
	1300					1758	1730	1710	1755	1710	1755
	1350	550	1362		225	1825	1800	1825	1870	1825	1870
	1400					1891	1850	1875	1920	1875	1920

* ATTENTION: GM > GW
ATTENZIONE: GM > GW

FOR GLASS DOORS AND GLASS-FRAMED DOORS ALWAYS USE REINFORCED OPERATORS
PER PORTE CON ANTE IN VETRO E VETRATE CONSIDERARE SEMPRE OPERATORI RINFORZATI

CAR DOOR TOTAL WEIGHT / *PESO TOTALE PORTA DI CABINA* kg LH=2000		
PL	(1)	(2)
600	85	120
650	86	122
700	87	124
750	88	127
800	90	130
850	94	136
900	98	141
950	99	143
1000	105	151
1050	108	155
1100	111	160
1150	114	164
1200	116	168
1250	117	170
1300	119	173
1350	124	180
1400	125	182

(1) WEIGHTS FOR DOORS WITH STANDARD AND DOUBLE SKIN PANELS
PESI PER PORTE CON ANTE STANDARD E TAMBURATE

(2) WEIGHTS FOR DOORS WITH GLASS AND GLASS-FRAMED PANELS
PESI PER PORTE CON ANTE IN VETRO E VETRATE

CAR DOOR HYDRA PLUS
PORTE DI CABINA HYDRA PLUS

THREE PANELS TELESCOPIC CAR DOOR, TYPE 32/R-L PL=600÷2100
PORTA DI CABINA TELESCOPICA 3 ANTE, TIPO 32/R-L PL=600÷2100

NOTE

WITH SEMI-AUTOMATIC TYPE SIZES DON'T CHANGE
CON IL MODELLO SEMIAUTOMATICO LE MISURE NON CAMBIANO

WITH C.D.L. DIMENSIONS DON'T CHANGE; DETAIL ON PAGE 1.20 AND 1.21
CON IL B.F.P. LE DIMENSIONI NON CAMBIANO; DETTAGLIO PAG. 1.20 E 1.21

A DETAIL ON PAGE 1.11 AND 1.11.1
DETTAGLIO PAG. 1.11 E 1.11.1

FOR APPLICATION OF ECO-MIDI-SUPRA DRIVE SEE PAGE 1.5
APPLICAZIONE MOTORIZZAZIONE ECO-MIDI-SUPRA SECONDO PAGINA 1.5

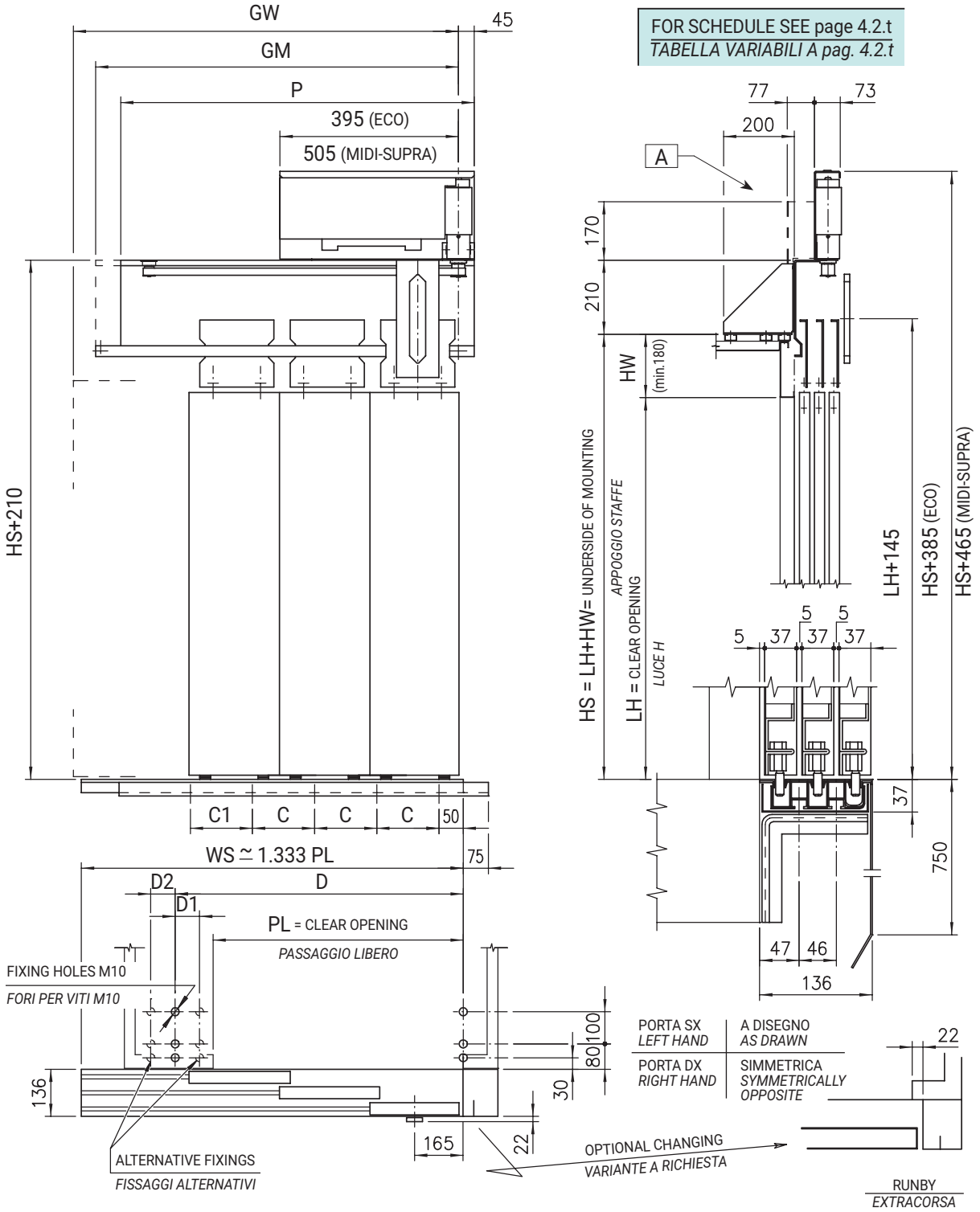

CAR DOOR HYDRA PLUS
PORTE DI CABINA HYDRA PLUS

THREE PANELS TELESCOPIC CAR DOOR, TYPE 32/R-L PL=600÷2100
PORTA DI CABINA TELESCOPICA 3 ANTE, TIPO 32/R-L PL=600÷2100

PL	C	C1	D	D1	D2	GW	WS	STANDARD OPERATORS / *OPERATORI STANDARD* A		SEMI-REINFORCED OPERATORS / *OPERATOR SEMI-RINFORZATI* B; REINFORCED OPERATORS / *OPERATOR RINFORZATI* C	
								GM	P	GM	P
* 600	228	/	695	/	/	825	825	880	925	880	925
* 650						891	885	930	975	930	975
* 700	250		912	217		958	930	980	1025	980	1025
* 750						1025	1000	1030	1075	1030	1075
800						1091	1060	1101	1146	1107	1152
850	325					1158	1130	1151	1196	1157	1202
900						1225	1200	1216	1261	1232	1277
950						1291	1250	1266	1311	1282	1327
1000						1358	1330	1316	1361	1332	1377
1050	400		1137		225	1425	1400	1366	1411	1382	1427
1100						1491	1450	1416	1461	1432	1477
1150						1558	1530	1551	1596	1567	1612
1200	475		1300		287	1625	1600	1601		1662	1662
1250						1691	1650	1651	1655	1667	1712
1300						1758	1730	1701		1717	1762
1350	550		1362	/		1825	1800	1816	1755	1832	1877
1400						1891	1850	1866		1882	1927
1450	438	438	1207		225	1958	1930	/		1932	1977
1500	450	450				2025	2000			1982	2027
1550	463	463				2091	2050			2032	2077
1600	475	475				2158	2130			2082	2127
1650	488	488	1307			2225	2200			2132	2177
1700	500	500				2291	2250			2182	2227
1750	513	513				2358	2330			2232	2277
1800	450	450				2425	2400			2432	2477
1850	460	460				2491	2450			2482	2527
1900	470	470	1382			2558	2530			2532	2577
1950	480	480				2625	2600			2582	2627
2000	490	490				2691	2650			2632	2677
2050	500	500				2758	2730			2682	2727
2100	510	510				2825	2800			2732	2777

* ATTENTION: GM > GW
ATTENZIONE: GM > GW

FOR GLASS DOORS AND GLASS-FRAMED DOORS ALWAYS USE REINFORCED OPERATORS
PER PORTE CON ANTE IN VETRO E VETRATE CONSIDERARE SEMPRE OPERATORI RINFORZATI

CAR DOOR TOTAL WEIGHT / *PESO TOTALE PORTA DI CABINA* kg LH=2000		
PL	(1)	(2)
600	85	137
650	86	140
700	87	143
750	88	146
800	90	150
850	94	156
900	98	162
950	99	166
1000	105	174
1050	108	179
1100	111	184
1150	114	189
1200	116	193
1250	117	196
1300	119	201
1350	124	208
1400	125	211
1450	147	235
1500	158	240
1550	159	243
1600	161	248
1650	162	251
1700	165	256
1750	167	261
1800	177	272
1850	180	277
1900	200	282
1950	202	285
2000	204	289
2050	205	292
2100	207	295

(1) WEIGHTS FOR DOORS WITH STANDARD AND DOUBLE SKIN PANELS
PESI PER PORTE CON ANTE STANDARD E TAMBURATE

(2) WEIGHTS FOR DOORS WITH GLASS AND GLASS-FRAMED PANELS
PESI PER PORTE CON ANTE IN VETRO E VETRATE

CAR DOOR HYDRA PLUS
PORTE DI CABINA HYDRA PLUS

FOUR PANELS CENTRAL OPENING CAR DOOR, TYPE 44/R PL=600÷1150
PORTA DI CABINA 4 ANTE OPPOSTE, TIPO 44/R PL=600÷1150

NOTE

WITH SEMI-AUTOMATIC TYPE SIZES DON'T CHANGE
CON IL MODELLO SEMIAUTOMATICO LE MISURE NON CAMBIANO

WITH C.D.L. DIMENSIONS DON'T CHANGE; DETAIL ON PAGE 1.20 AND 1.21
CON IL B.F.P. LE DIMENSIONI NON CAMBIANO; DETTAGLIO PAG. 1.20 E 1.21

A DETAIL ON PAGE 1.11 AND 1.11.1
DETTAGLIO PAG. 1.11 E 1.11.1

FOR APPLICATION OF ECO-MIDI-SUPRA DRIVE SEE PAGE 1.6
APPLICAZIONE MOTORIZZAZIONE ECO-MIDI-SUPRA SECONDO PAGINA 1.6

FOR SCHEDULE SEE page 5.1.t
TABELLA VARIABILI A pag. 5.1.t

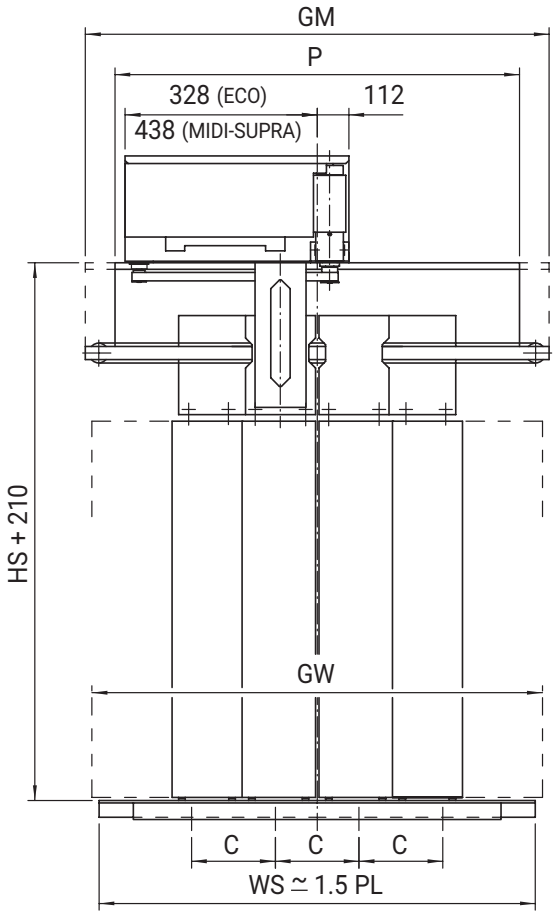

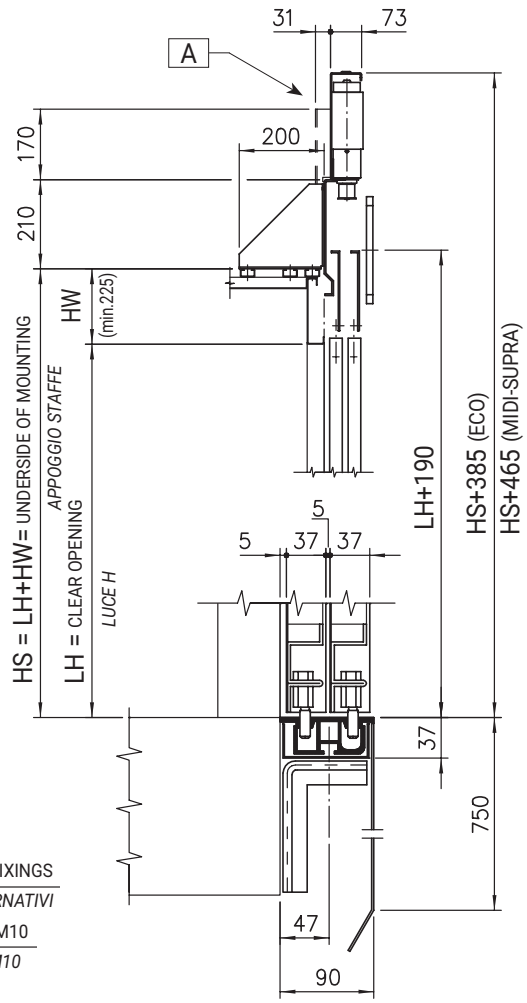

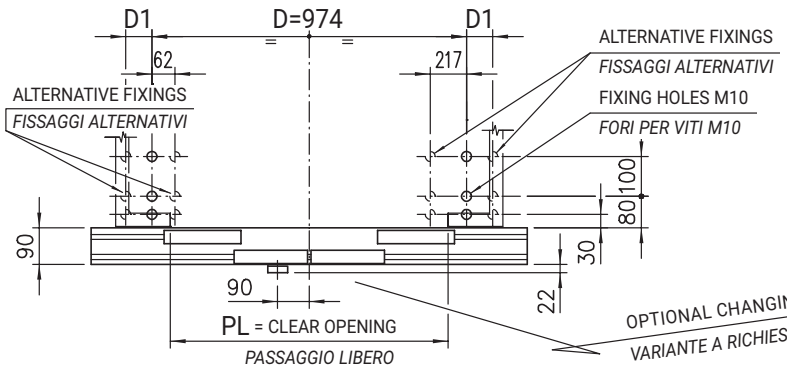

RUNBY
EXTRACORSA

CAR DOOR HYDRA PLUS
PORTE DI CABINA HYDRA PLUS

FOUR PANELS CENTRAL OPENING CAR DOOR, TYPE 44/R PL=600÷1150
PORTA DI CABINA 4 ANTE OPPOSTE, TIPO 44/R PL=600÷1150

PL	C	D1	GW	WS	STANDARD OPERATORS / *OPERATORI STANDARD* A		SEMI-REINFORCED OPERATORS / *OPERATORI SEMI-RINFORZATI* B	
					GM	P	GM	P
600			1000	1000	1010 *	1050 **	1050 *	1050
650			1050	1050	1060 *	1100 **	1100 *	1100
700			1100	1100	1110 *	1150 **	1150 *	1150
750	250	/	1175	1125	1160	1200 **	1200 *	1200
800			1250	1200	1260 *	1250	1285 *	1250
850			1325	1275	1310	1300	1335 *	1300
900		163	1400	1350	1410 *	1370	1435 *	1370
950			1475	1425	1460	1420	1485 *	1420
1000			1570	1500	1560 *	1520	1585 *	1520
1050	400	225	1625	1575	1610	1570	1635 *	1570
1100			1700	1650	1710	1670	1735 *	1670
1150			1775	1725	1760	1720	1785 *	1720

* ATTENTION: GM > GW
ATTENZIONE: GM > GW

** ATTENTION: P > GM
ATTENZIONE: P > GM

FOR GLASS DOORS AND GLASS-FRAMED DOORS ALWAYS USE REINFORCED OPERATORS

PER PORTE CON ANTE IN VETRO E VETRATE CONSIDERARE SEMPRE OPERATORI RINFORZATI

CAR DOOR TOTAL WEIGHT / *PESO TOTALE PORTA DI CABINA* kg LH=2000		
PL	(1)	(2)
600	96	167
650	98	171
700	99	174
750	100	178
800	113	183
850	114	186
900	119	193
950	122	198
1000	125	203
1050	126	206
1100	128	210
1150	130	215

(1) WEIGHTS FOR DOORS WITH STANDARD AND DOUBLE SKIN PANELS
PESI PER PORTE CON ANTE STANDARD E TAMBURATE

(2) WEIGHTS FOR DOORS WITH GLASS AND GLASS-FRAMED PANELS
PESI PER PORTE CON ANTE IN VETRO E VETRATE

CAR DOOR HYDRA PLUS
PORTE DI CABINA HYDRA PLUS

FOUR PANELS CENTRAL OPENING CAR DOOR, TYPE 42/C PL=1200÷3200
PORTA DI CABINA 4 ANTE OPPOSTE, TIPO 42/C PL=1200÷3200

NOTE

WITH SEMI-AUTOMATIC TYPE SIZES DON'T CHANGE
CON IL MODELLO SEMIAUTOMATICO LE MISURE NON CAMBIANO

WITH C.D.L. DIMENSIONS DON'T CHANGE; DETAIL ON PAGE 1.20 AND 1.21
CON IL B.F.P. LE DIMENSIONI NON CAMBIANO; DETTAGLIO PAG. 1.20 E 1.21

A DETAIL ON PAGE 1.11 AND 1.11.1
DETTAGLIO PAG. 1.11 E 1.11.1

FOR APPLICATION OF ECO-MIDI-SUPRA DRIVE SEE PAGE 1.7
APPLICAZIONE MOTORIZZAZIONE ECO-MIDI-SUPRA SECONDO PAGINA 1.7

FOR SCHEDULE SEE page 5.2.t
TABELLA VARIABILI A pag. 5.2.t

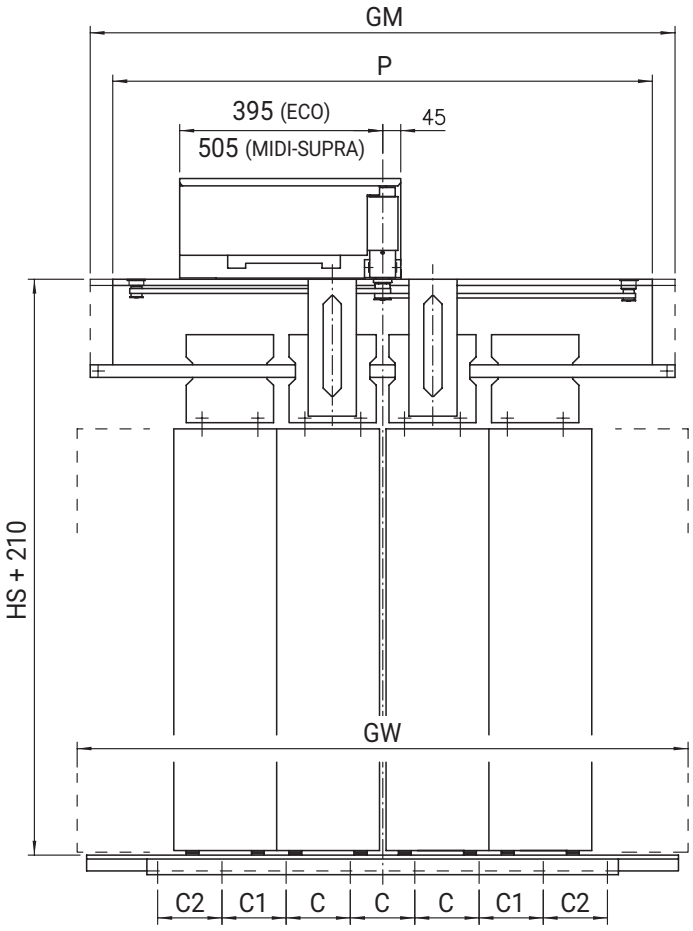

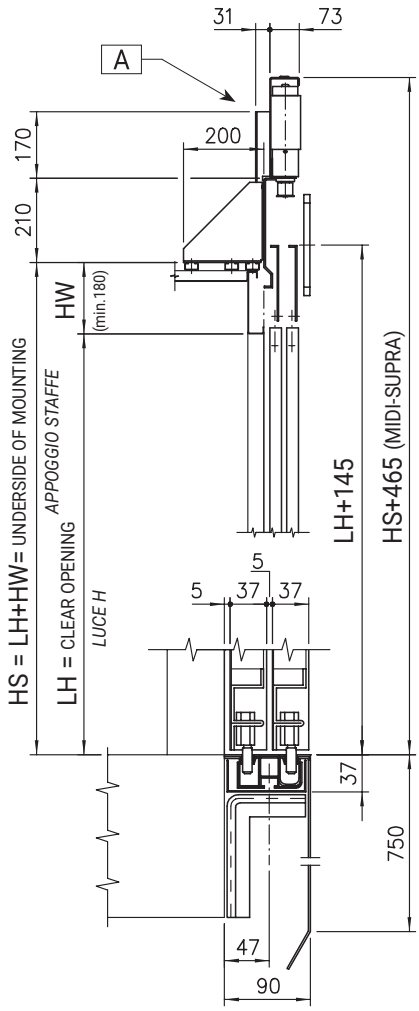

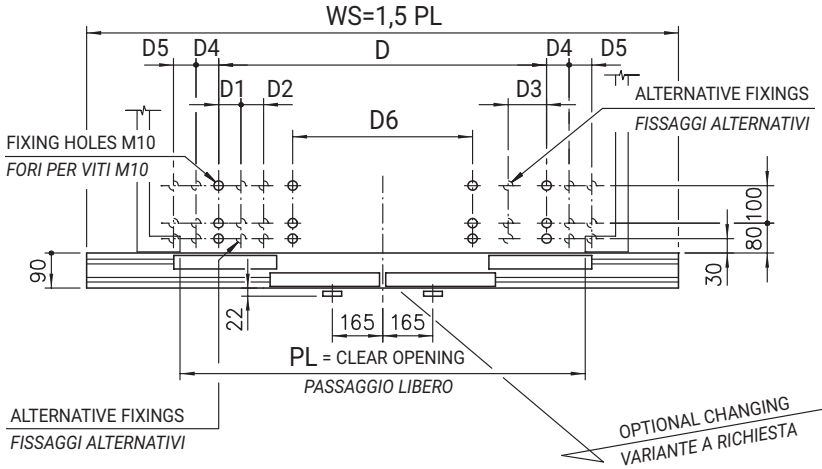

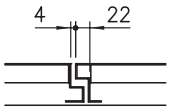

RUNBY
EXTRACORSA

FOUR PANELS CENTRAL OPENING CAR DOOR, TYPE 42/C PL=1200÷3200

PORTA DI CABINA 4 ANTE OPPOSTE, TIPO 42/C PL=1200÷3200

	PL	C	C1	C2	D	D1	D2	D3	D4	D5	D6	M1	GW	WS	STANDARD OPERATORS / *OPERATORI STANDARD* A GM	STANDARD OPERATORS / *OPERATORI STANDARD* A P	SEMI-REINFORCED OPERATORS / *OPERATORI SEMI-RINFORZATI* B / REINFORCED OPERATORS / *OPERATORI RINFORZATI* C GM=P
*	1200												1850	1800	1900		1900
	1250												1925	1875		1900	1950
	1300				1424	225	62	442	/	/		820	2000	1950	2000		2000
	1350												2075	2025		2000	2050
	1400												2150	2100	2100		2100
	1450	550	/										2225	2175			2150
*	1500										/		2300	2250	2370		2370
	1550												2375	2325		2370	2420
	1600												2450	2400	2420		2470
	1650				974					163		610	2525	2475	2470		2520
	1700												2600	2550	2520		2570
	1750												2675	2625	2570	2570	2620
	1800												2750	2700	2750		2800
	1850												2825	2775	2800		2850
	1900												2900	2850	2850		2900
	1950												2975	2925	2900	2750	2950
	2000			/									3050	3000	2950		3000
	2050	500	500										3125	3075	3000		3050
	2100				1850								3200	3150	3050		3100
	2150												3275	3225	3100		3 150
	2200												3350	3300	3150	3100	3200
	2250												3425	3375	3200		3250
	2300					/	/	/	225				3500	3450			3300
	2350												3575	3525			3350
	2400												3650	3600			3650
	2450												3725	3675			3700
	2500												3800	3750			3750
	2550									/	500	800	3875	3825			3800
	2600	486	486										3950	3900			3850
	2650												4025	3975			3900
	2700												4100	4050			3950
	2750												4175	4125		/	4000
	2800				2350								4250	4200			4050
	2850	428	428	428									4325	4275			4100
*	2900	463	463	463									4400	4350			4420
	2950	469	469	469									4475	4425			4470
	3000	474	474	474									4550	4500			4520
	3050	480	480	480									4625	4575			4570
	3100	486	486	486									4700	4650			4620
	3150	491	491	491									4775	4725			4670
	3200	497	497	497									4850	4800			4720

* ATTENTION: GM > GW
ATTENZIONE: GM > GW

FOR GLASS DOORS AND GLASS-FRAMED DOORS ALWAYS USE REINFORCED OPERATORS
PER PORTE CON ANTE IN VETRO E VETRATE CONSIDERARE SEMPRE OPERATORI RINFORZATI

CAR DOOR TOTAL WEIGHT / *PESO TOTALE PORTA DI CABINA* kg LH=2000		
PL	(1)	(2)
1200	125	211
1250	126	214
1300	127	217
1350	129	221
1400	131	226
1450	133	230
1500	140	239
1550	141	242
1600	142	245
1650	143	248
1700	144	251
1750	145	254
1800	169	280
1850	171	284
1900	174	290
1950	176	294
2000	185	295
2050	187	299
2100	188	302
2150	189	305
2200	190	305
2250	191	311
2300	192	315
2350	193	318
2400	215	342
2450	216	345
2500	217	348
2550	241	351
2600	242	353
2650	243	356
2700	244	358
2750	246	362
2800	247	365
2850	287	407
2900	291	413
2950	293	417
3000	306	421
3050	308	424
3100	311	429
3150	313	433
3200	315	437

(1) WEIGHTS FOR DOORS WITH STANDARD AND DOUBLE SKIN PANELS
PESI PER PORTE CON ANTE STANDARD E TAMBURATE

(2) WEIGHTS FOR DOORS WITH GLASS AND GLASS-FRAMED PANELS
PESI PER PORTE CON ANTE IN VETRO E VETRATE

CAR DOOR HYDRA PLUS
PORTE DI CABINA HYDRA PLUS

SIX PANELS CENTRAL OPENING CAR DOOR, TYPE 66/R PL=900÷1450
PORTE DI CABINA 6 ANTE OPPOSTE, TIPO 66/R PL=900÷1450

NOTE

WITH SEMI-AUTOMATIC TYPE SIZES DON'T CHANGE
CON IL MODELLO SEMIAUTOMATICO LE MISURE NON CAMBIANO

WITH C.D.L. DIMENSIONS DON'T CHANGE; DETAIL ON PAGE 1.20 AND 1.21
CON IL B.F.P. LE DIMENSIONI NON CAMBIANO; DETTAGLIO PAG. 1.20 E 1.21

A DETAIL ON PAGE 1.11 AND 1.11.1
DETTAGLIO PAG. 1.11 E 1.11.1

FOR APPLICATION OF ECO-MIDI-SUPRA DRIVE SEE PAGE 1.8
APPLICAZIONE MOTORIZZAZIONE ECO-MIDI-SUPRA SECONDO PAGINA 1.8

FOR SCHEDULE SEE page 6.1.t
TABELLA VARIABILI A pag. 6.1.t

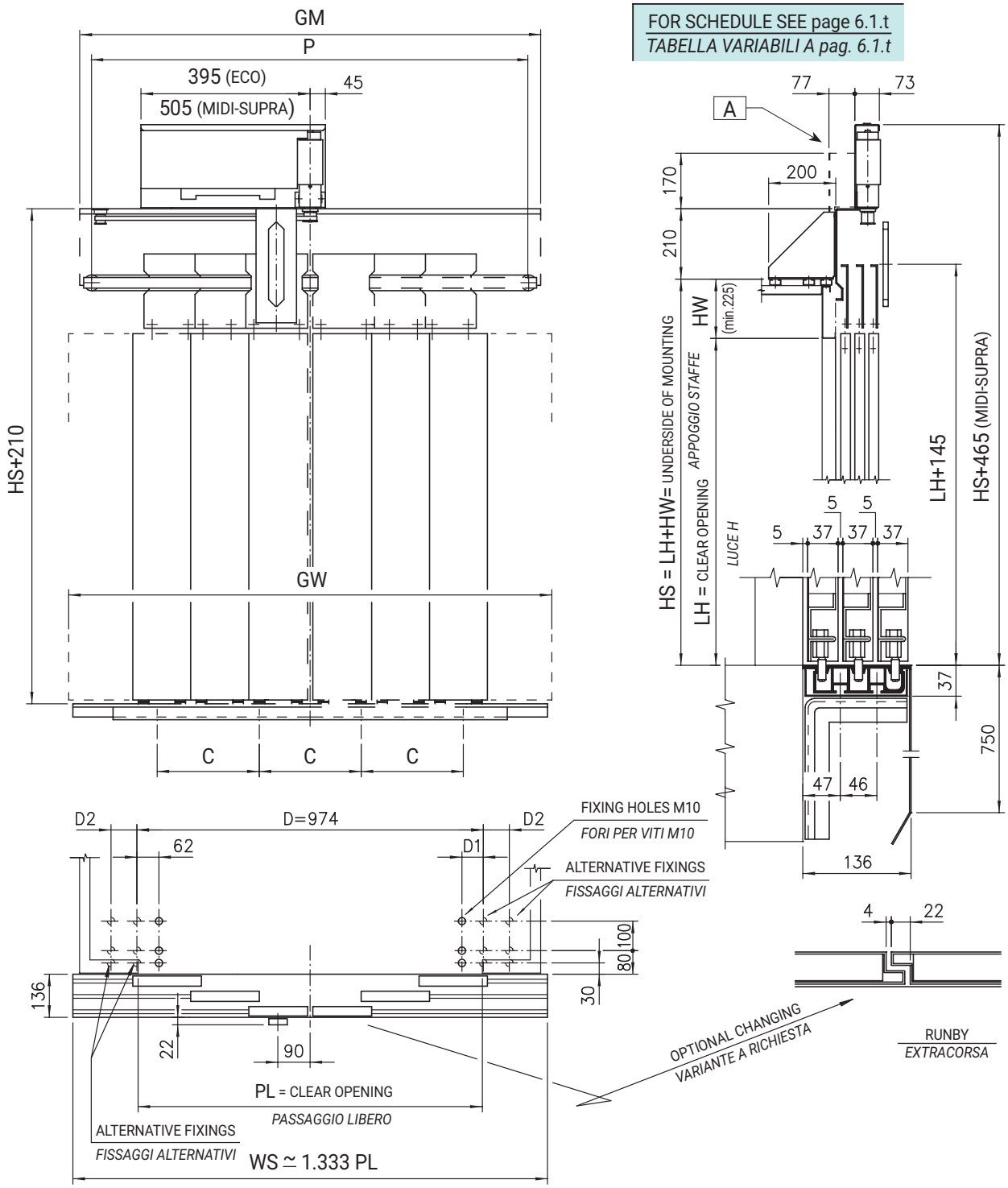

CAR DOOR HYDRA PLUS
PORTE DI CABINA HYDRA PLUS

SIX PANELS CENTRAL OPENING CAR DOOR, TYPE 66/R PL=900÷1450
PORTE DI CABINA 6 ANTE OPPOSTE, TIPO 66/R PL=900÷1450

	PL	C	D1	D2	GW	WS	STANDARD OPERATORS / *OPERATORI STANDARD* A		SEMI-REINFORCED OPERATORS / *OPERATOR SEMI-RINFORZATI* B	
							GM	P	GM	P
*	900				1300	1300	1330	1350	1350	1350
*	950	250		/	1350	1350	1380	1400	1400	1400
*	1000				1400	1400	1430	1450	1450	1450
*	1050				1500	1450	1510	1470	1535	1470
*	1100				1550	1500	1560	1550	1585	1550
*	1150				1600	1530	1610	1600	1635	1600
*	1200	400	217		1700	1600	1710	1670	1735	1670
*	1250			225	1750	1650	1760	1720	1785	1720
*	1300				1800	1730	1810	1770	1835	1770
*	1350				1850	1800	1860	1820	1885	1820
*	1400	550			1900	1850	1910	1870	1935	1870
*	1450				2000	1930	2010	1970	2035	1970

* ATTENTION: GM > GW
ATTENZIONE: GM > GW

FOR GLASS DOORS AND GLASS-FRAMED DOORS ALWAYS USE REINFORCED OPERATORS
PER PORTE CON ANTE IN VETRO E VETRATE CONSIDERARE SEMPRE OPERATORI RINFORZATI

CAR DOOR TOTAL WEIGHT / *PESO TOTALE PORTA DI CABINA* kg LH=2000		
PL	(1)	(2)
900	122	229
950	123	232
1000	125	236
1050	130	243
1100	134	250
1150	136	254
1200	154	259
1250	155	262
1300	156	265
1350	158	269
1400	165	278
1450	167	282

(1) WEIGHTS FOR DOORS WITH STANDARD AND DOUBLE SKIN PANELS
PESI PER PORTE CON ANTE STANDARD E TAMBURATE

(2) WEIGHTS FOR DOORS WITH GLASS AND GLASS-FRAMED PANELS
PESI PER PORTE CON ANTE IN VETRO E VETRATE

CAR DOOR HYDRA PLUS
PORTE DI CABINA HYDRA PLUS

SIX PANELS CENTRAL OPENING CAR DOOR, TYPE 62/C PL=1500÷3200
PORTE DI CABINA 6 ANTE OPPOSTE, TIPO 62/C PL=1500÷3200

NOTE

WITH SEMI-AUTOMATIC TYPE SIZES DON'T CHANGE
CON IL MODELLO SEMIAUTOMATICO LE MISURE NON CAMBIANO

WITH C.D.L. DIMENSIONS DON'T CHANGE; DETAIL ON PAGE 1.20 AND 1.21
CON IL B.F.P. LE DIMENSIONI NON CAMBIANO; DETTAGLIO PAG. 1.20 E 1.21

A DETAIL ON PAGE 1.11.1
DETTAGLIO PAG. 1.11.1

FOR APPLICATION OF ECO-MIDI-SUPRA DRIVE SEE PAGE 1.9
APPLICAZIONE MOTORIZZAZIONE ECO-MIDI-SUPRA SECONDO PAGINA 1.9

FOR SCHEDULE SEE page 6.2.t
TABELLA VARIABILI A pag. 6.2.t

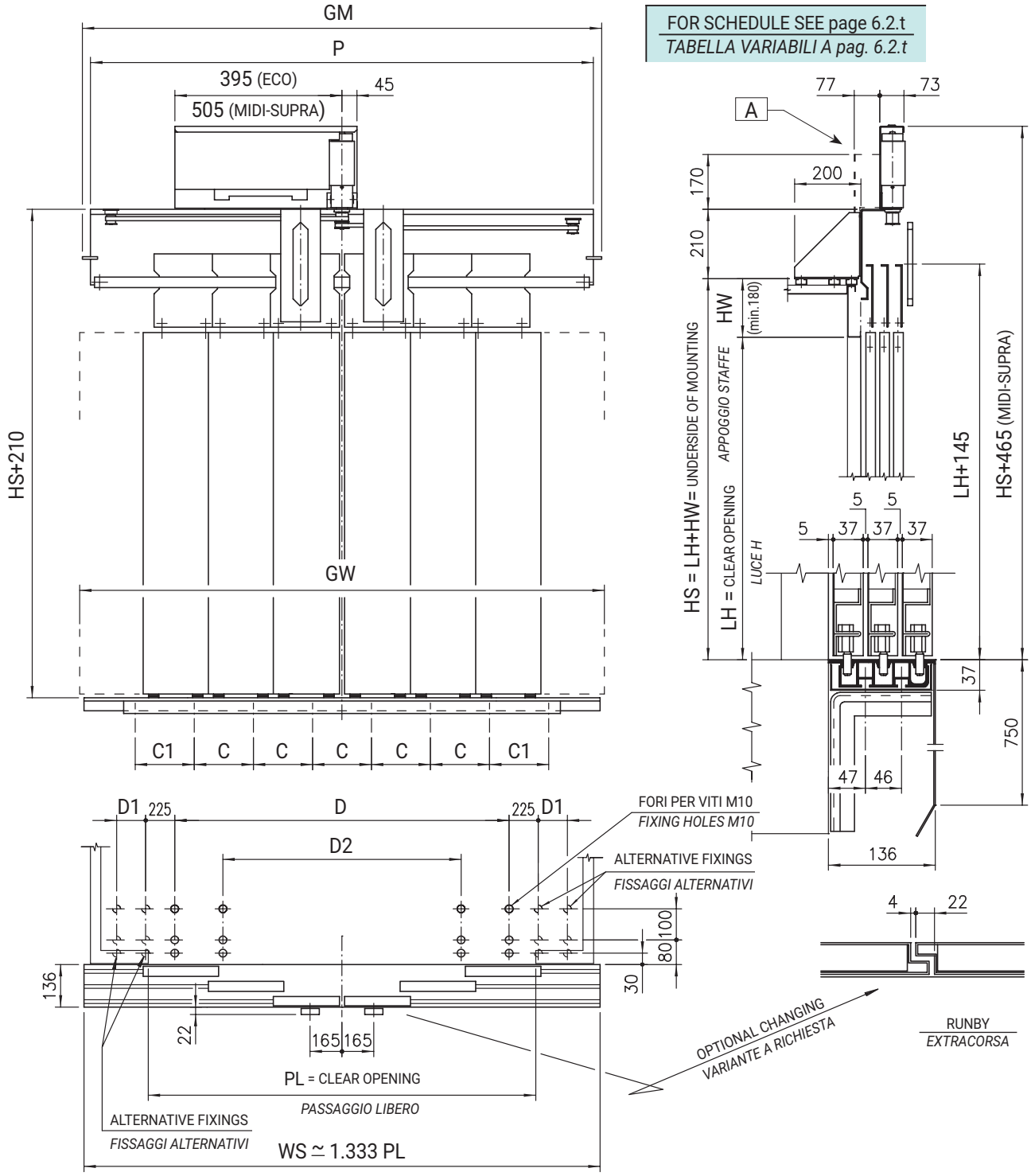

CAR DOOR HYDRA PLUS
PORTE DI CABINA HYDRA PLUS

SIX PANELS CENTRAL OPENING CAR DOOR, TYPE 62/C PL=1500÷3200
PORTE DI CABINA 6 ANTE OPPOSTE, TIPO 62/C PL=1500÷3200

	PL	C	C1	D	D1	D2	GW	WS	SEMI-REINFORCED OPERATORS / *OPERATORI SEMI-RINFORZATI* B	REINFORCED OPERATORS / *OPERATORI RINFORZATI* C
									GM	P
*	1500	354					2050	2000	2095	2095
*	1550	364					2116	2050	2145	2145
*	1600	390					2183	2130	2215	2195
*	1650	400		974	163	/	2250	2200	2265	2245
	1700	410					2316	2250	2315	2295
	1750	420					2383	2330	2345	2345
	1800	440					2450	2400	2445	2445
	1850	450					2516	2450	2495	2495
	1900	460					2583	2530	2545	2545
	1950	470					2650	2600	2615	2595
	2000	480					2716	2650	2665	2645
	2050	490					2783	2730	2715	2695
	2100	500		1850			2850	2800	2745	2745
	2150	510	/				2916	2850	2795	2795
	2200	520					2983	2930	2845	2845
	2250	530					3050	3000	2895	2895
*	2300	410					3116	3050	3135	3115
	2350	417					3183	3130	3165	3165
	2400	424					3250	3200	3235	3215
	2450	431					3316	3250	3285	3265
	2500	439					3383	3330	3335	3315
	2550	446			/	500	3450	3400	3365	3365
	2600	453					3516	3450	3415	3415
	2650	460					3583	3530	3465	3465
	2700	489					3650	3600	3645	3645
	2750	493					3716	3650	3715	3695
	2800	500		2350			3783	3730	3765	3745
	2850	394					3850	3800	3815	3795
	2900	400	400				3916	3850	3845	3845
	2950	406	406				3983	3930	3895	3895
	3000	4H	411				4050	4000	3945	3945
	3050	417	417				4116	4050	3995	3995
	3100	422	422				4183	4130	4045	4045
	3150	428	428				4250	4200	4115	4095
	3200	433	433				4316	4250	4165	4145

* ATTENTION: GM > GW
ATTENZIONE: GM > GW

FOR GLASS DOORS AND GLASS-FRAMED DOORS ALWAYS USE REINFORCED OPERATORS
PER PORTE CON ANTE IN VETRO E VETRATE CONSIDERARE SEMPRE OPERATORI RINFORZATI

CAR DOOR TOTAL WEIGHT / *PESO TOTALE PORTA DI CABINA* kg LH=2000		
PL	(1)	(2)
1500	165	281
1550	167	285
1600	172	293
1650	174	297
1700	176	301
1750	178	305
1800	182	311
1850	185	316
1900	187	320
1950	189	324
2000	190	327
2050	193	332
2100	194	336
2150	196	340
2200	198	344
2250	200	348
2300	210	360
2350	212	365
2400	214	369
2450	215	372
2500	217	376
2550	219	380
2600	221	384
2650	224	389
2700	233	400
2750	234	403
2800	235	406
2850	257	431
2900	260	436
2950	262	440
3000	279	444
3050	280	447
3100	283	452
3150	285	456
3200	286	459

(1) WEIGHTS FOR DOORS WITH STANDARD AND DOUBLE SKIN PANELS
PESI PER PORTE CON ANTE STANDARD E TAMBURATE

(2) WEIGHTS FOR DOORS WITH GLASS AND GLASS-FRAMED PANELS
PESI PER PORTE CON ANTE IN VETRO E VETRATE

CAR DOOR HYDRA PLUS
PORTE DI CABINA HYDRA PLUS

ONE PANEL CAR DOOR, TYPE 72/R-L PL=600÷1400
PORTA DI CABINA 1 ANTA, TIPO 72/R-L PL=600÷1400

NOTE

WITH SEMI-AUTOMATIC TYPE SIZES DON'T CHANGE
CON IL MODELLO SEMIAUTOMATICO LE MISURE NON CAMBIANO

WITH C.D.L. DIMENSIONS DON'T CHANGE; DETAIL ON PAGE 1.20 AND 1.21
CON IL B.F.P. LE DIMENSIONI NON CAMBIANO; DETTAGLIO PAG. 1.20 E 1.21

A DETAIL ON PAGE 1.11 AND 1.11.1
DETTAGLIO PAG. 1.11 E 1.11.1

FOR APPLICATION OF ECO-MIDI-SUPRA DRIVE SEE PAGE 1.10
APPLICAZIONE MOTORIZZAZIONE ECO-MIDI-SUPRA SECONDO PAGINA 1.10

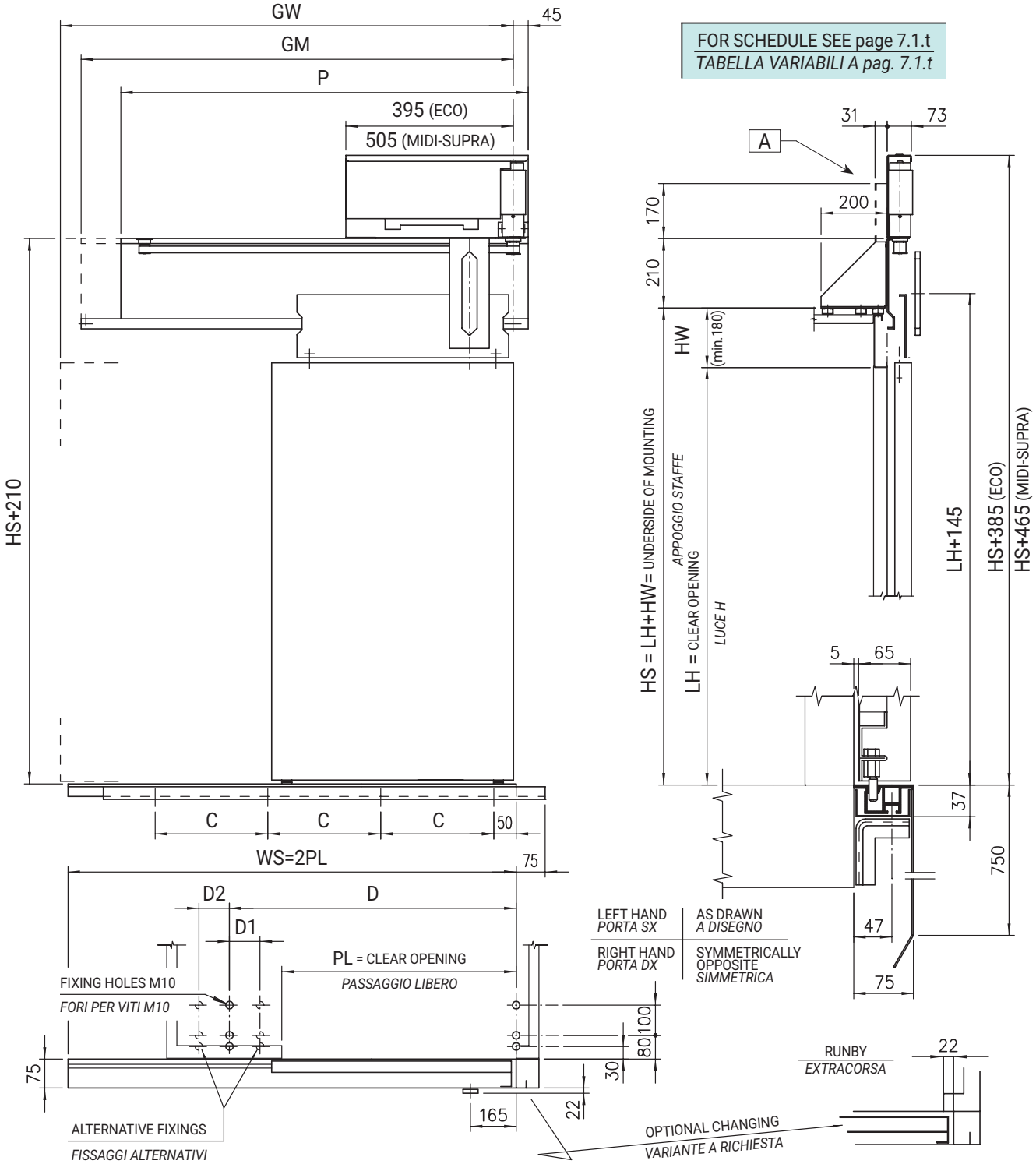

CAR DOOR HYDRA PLUS
PORTE DI CABINA HYDRA PLUS

ONE PANEL CAR DOOR, TYPE 72/R-L PL=600÷1400
PORTA DI CABINA 1 ANTA, TIPO 72/R-L PL=600÷1400

PL	C	D	D1	D2	GW	WS	GM	STANDARD OPERATORS / *OPERATORI STANDARD* A	REINFORCED OPERATORS / *OPERATORI RINFORZATI* C
								P	P
600	250	912	217	/	1250	1200	1215	1250	/
650					1350	1300	1265		
700	378				1450	1400	1315		
750	400	1137	/	225	1550	1500	1550	1594	
800					1650	1600			
850	475				1750	1700	1600		
900					1850	1800	1810	1854	1904
950	550	1300		287	1950	1900	1860		1954
1000					2050	2000	1910		2154
1050	483				2150	2100	2110	2154	2204
1100	495				2250	2200	2160		2254
1150	508				2350	2300	2210		2454
1200	446				2450	2400	2410	2454	2504
1250	456				2550	2500	2460		2554
1300	466				2650	2600	2510	2604	2604
1350	476				2750	2700	2560		2654
1400	486				2850	2800	2610		

FOR GLASS DOORS AND GLASS-FRAMED DOORS
ALWAYS USE REINFORCED OPERATORS

PER PORTE CON ANTE IN VETRO E VETRATE
CONSIDERARE SEMPRE OPERATORI RINFORZATI

CAR DOOR TOTAL WEIGHT / *PESO TOTALE PORTA DI CABINA* kg LH=2000		
PL	(1)	(2)
600	74	109
650	81	113
700	87	121
750	92	125
800	94	128
850	97	133
900	102	140
950	111	148
1000	117	156
1050	133	173
1100	135	178
1150	140	182
1200	146	189
1250	148	193
1300	150	197
1350	153	202
1400	155	205

(1) WEIGHTS FOR DOORS WITH STANDARD AND DOUBLE SKIN PANELS
PESI PER PORTE CON ANTE STANDARD E TAMBURATE

(2) WEIGHTS FOR DOORS WITH GLASS AND GLASS-FRAMED PANELS
PESI PER PORTE CON ANTE IN VETRO E VETRATE

MECHANICAL RELEASE ASSEMBLY TYPE 1118 - SIDE OPENING CAR DOORS

MONTAGGIO SBLOCCO MECCANICO TIPO 1118 - PORTE DI CABINA AD APERTURA LATERALE

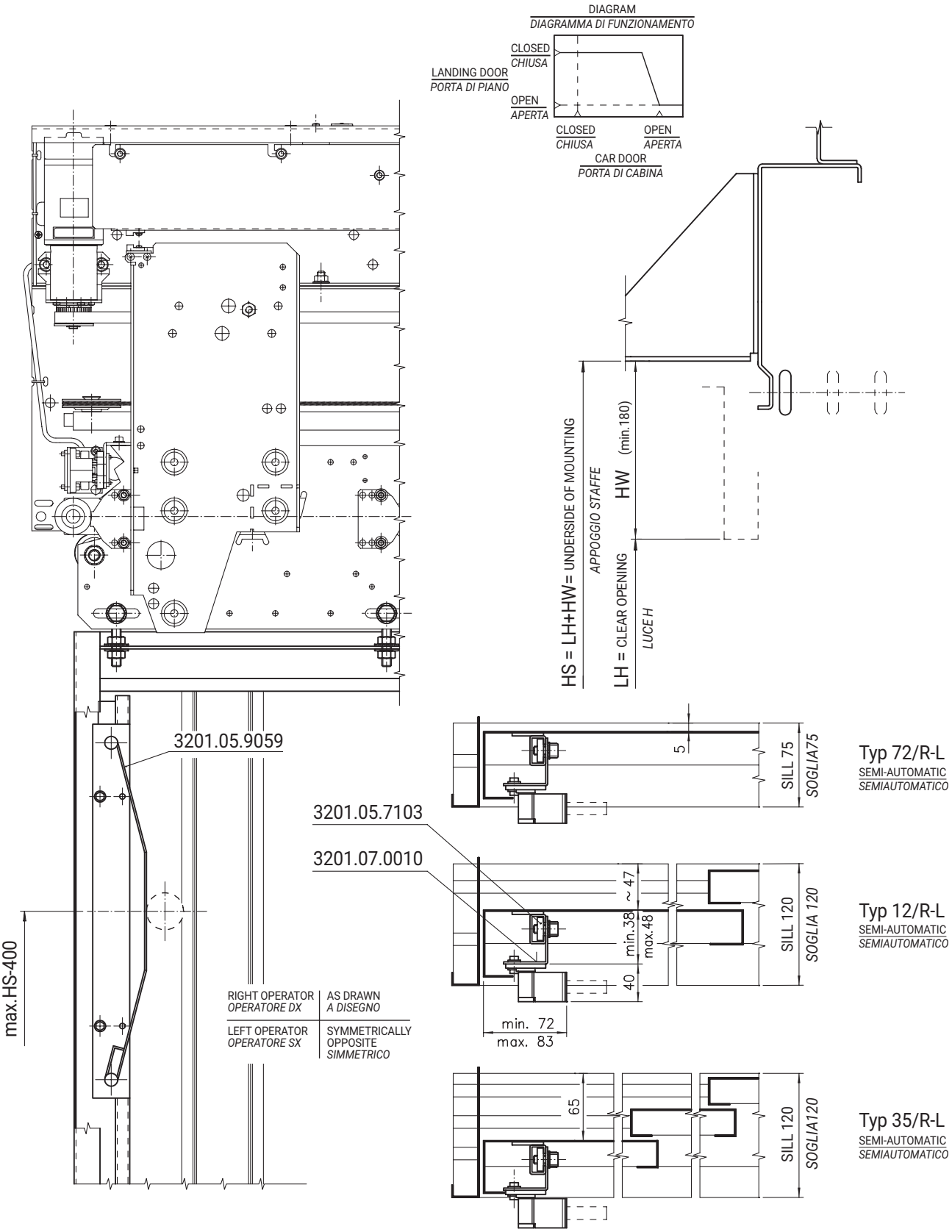

MECHANICAL RELEASE ASSEMBLY TYPE 1119 - CENTRE OPENING CAR DOORS

MONTAGGIO SBLOCCO MECCANICO TIPO 1119 - PORTE DI CABINA AD APERTURA CENTRALE

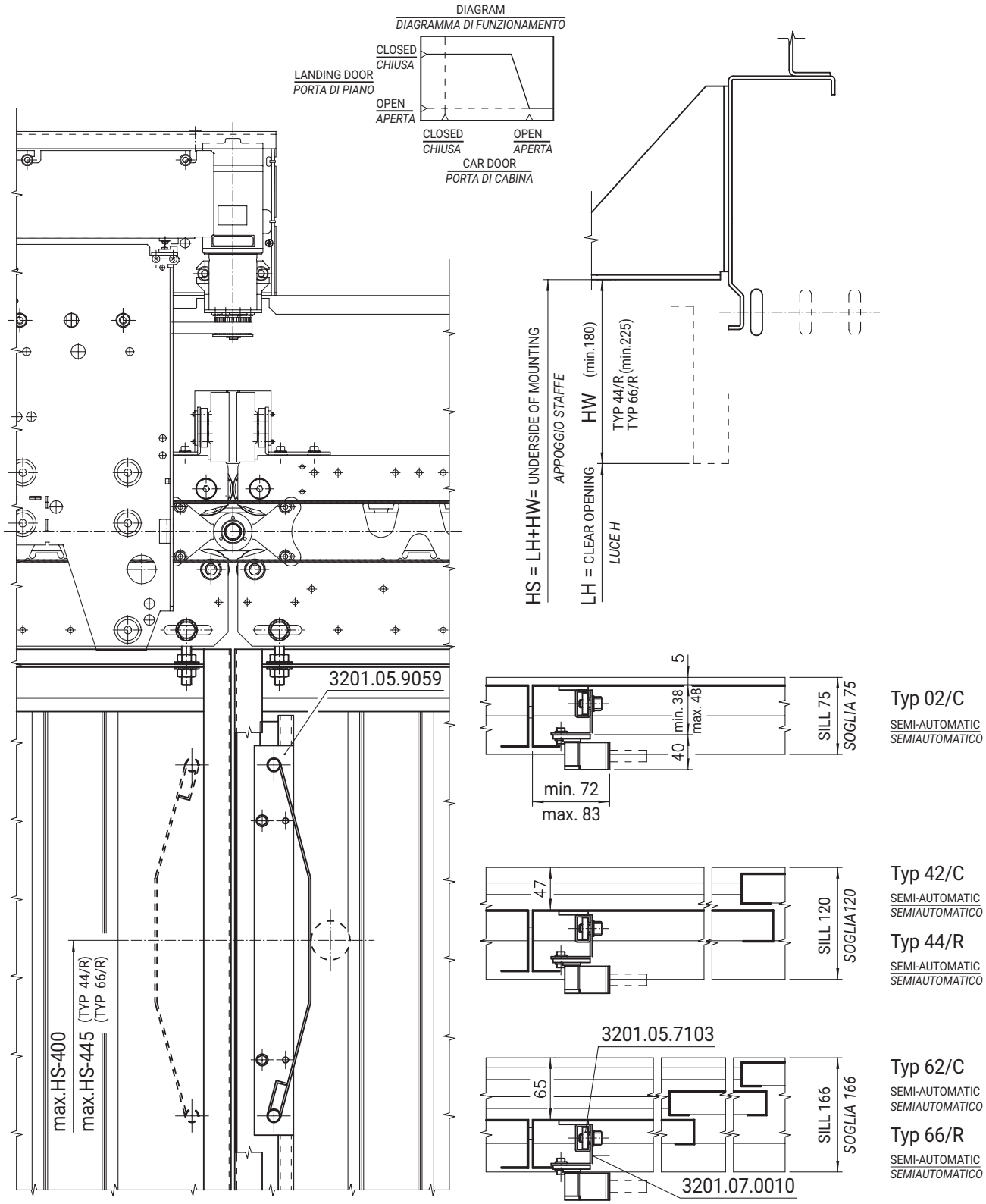

MECHANICAL RELEASE ASSEMBLY TYPE 1200 FOR CAR DOORS
MONTAGGIO SBLOCCO MECCANICO TIPO 1200 PER PORTE DI CABINA

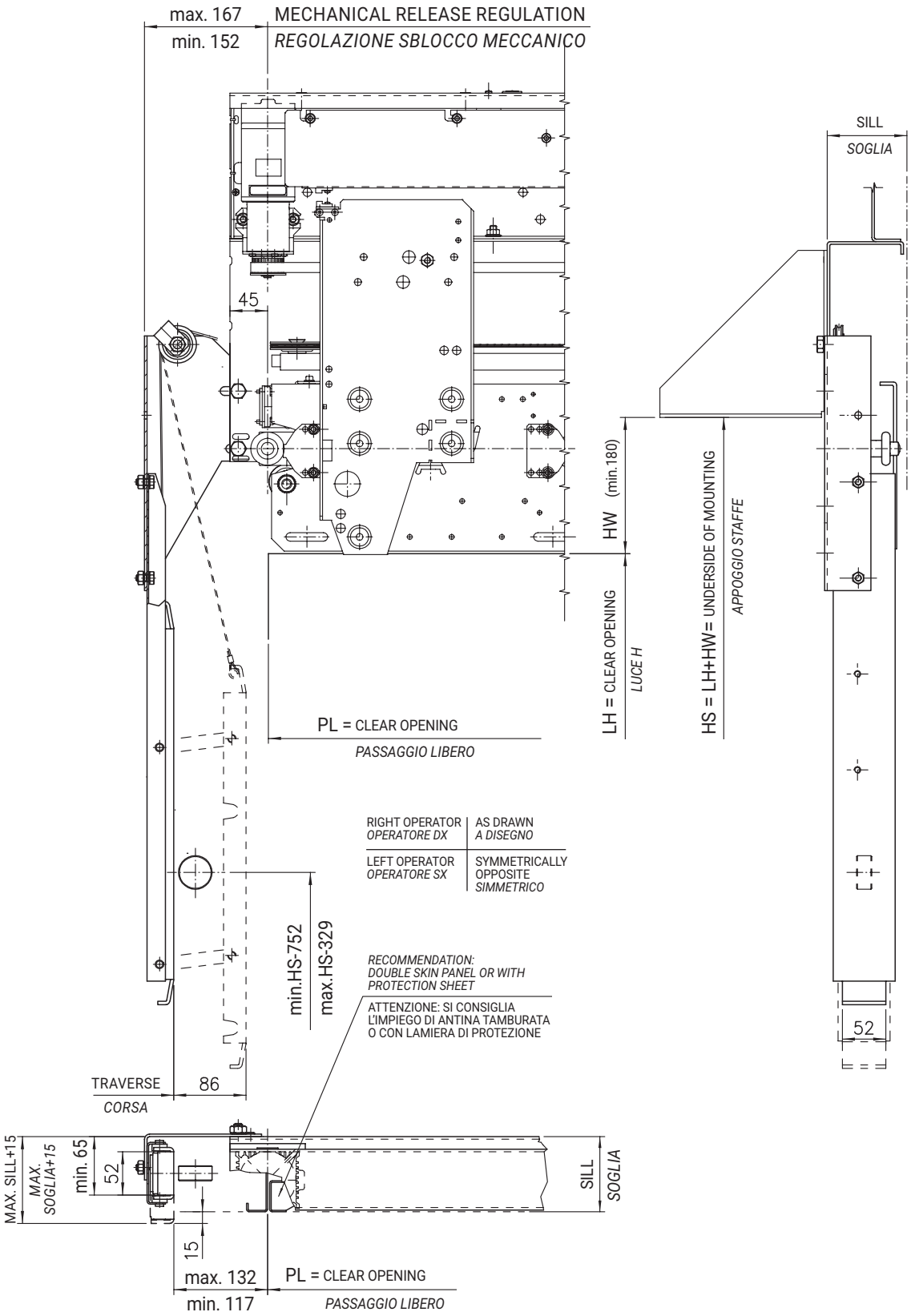

CAR DOOR HYDRA PLUS
PORTE DI CABINA HYDRA PLUS

MECHANICAL RELEASE ASSEMBLY TYPE 1201 FOR CAR DOORS
MONTAGGIO SBLOCCO MECCANICO TIPO 1201 PER PORTE DI CABINA

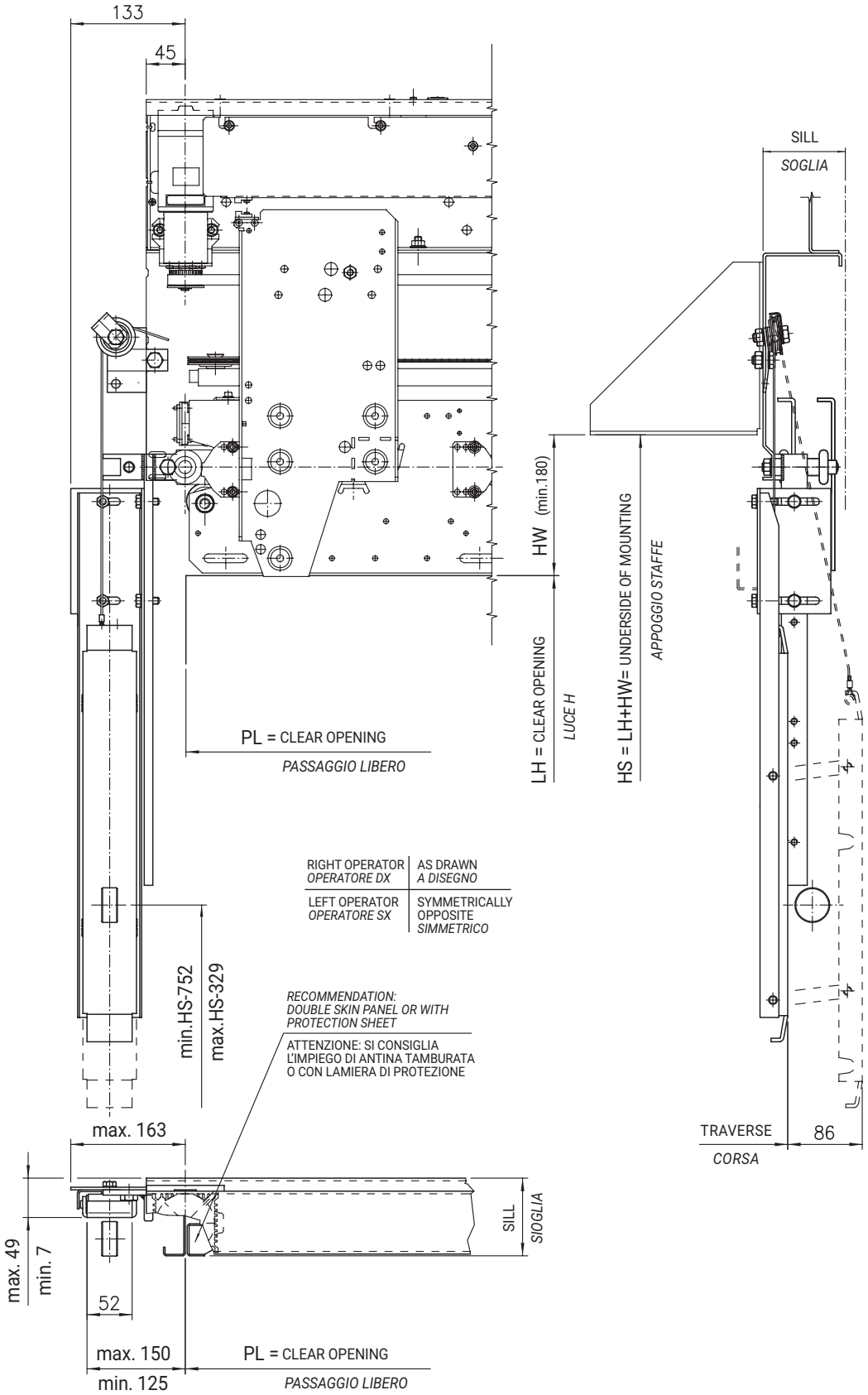

MECHANICAL RELEASE ASSEMBLY TYPE 1202 FOR CAR DOORS
MONTAGGIO SBLOCCO MECCANICO TIPO 1202 PER PORTE DI CABINA

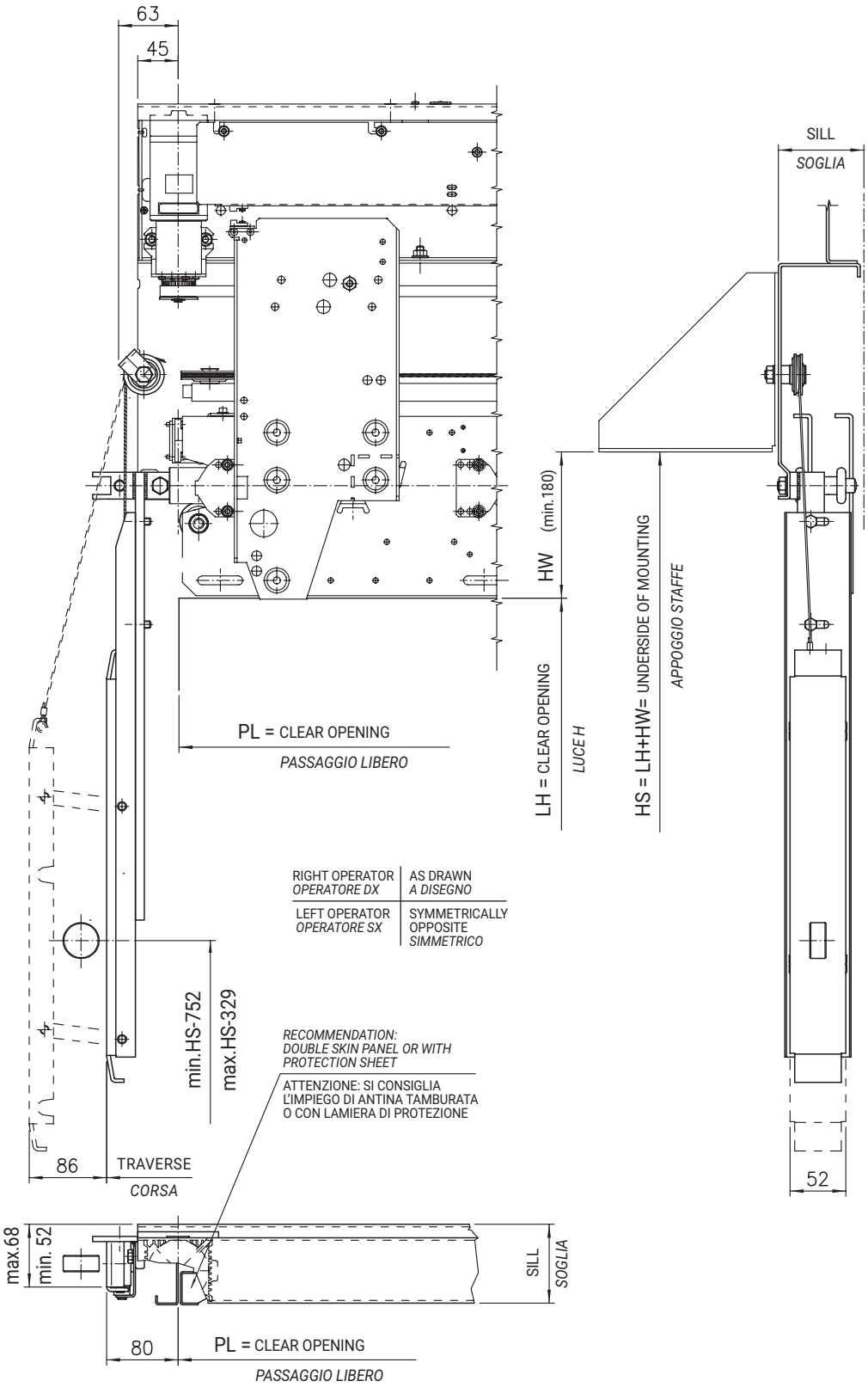

CABLE CHAIN ASSEMBLY FOR SIDE OPENING DOORS TYP. 12/R-L - 32/R-L - 35/R-L - 72/R-L

MONTAGGIO GUIDACAVI PER PORTE AD APERTURA LATERALE TIPI 12/R-L - 32/R-L - 35/R-L - 72/R-L

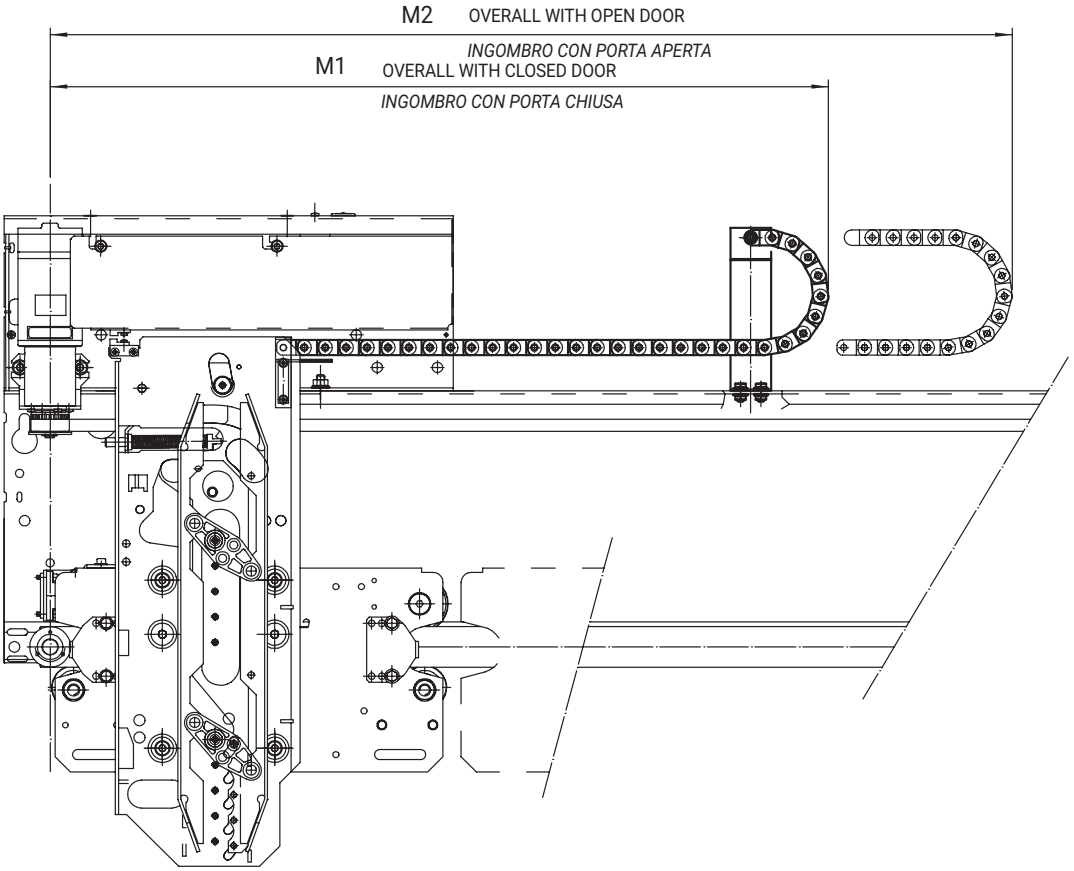

Typ PL	12/R-L M1	M2
600	619	939
650	639	984
700	664	1034
750	689	1084
800	714	1134
850	739	1184
900	764	1234
950	789	1284
1000	814	1334
1050	839	1384
1100	864	1434
1150	889	1484
1200	914	1534
1250	939	1584
1300	964	1634
1350	1004	1699
1400	1029	1749
1450	1039	1784
1500	1064	1834
1550	1089	1884
1600	1114	1934
1650	1139	1984
1700	1164	2034
1750	1189	2084
1800	1219	2139

Typ PL	32/R-L M1	M2
600	619	939
650	639	984
700	664	1034
750	689	1084
800	714	1134
850	739	1184
900	764	1234
950	789	1284
1000	814	1334
1050	839	1384
1100	864	1434
1150	889	1484
1200	914	1534
1250	939	1584
1300	964	1634
1350	1004	1699
1400	1029	1749
1450	1039	1784
1500	1064	1834
1550	1089	1884
1600	1114	1934
1650	1139	1984
1700	1164	2034
1750	1189	2084
1800	1219	2139
1850	1239	2184
1900	1264	2234
1950	1289	2284
2000	1314	2334
2050	1339	2384
2100	1364	2434

Typ PL	35/R-L M1	M2
600	619	939
650	639	984
700	664	1034
750	689	1084
800	714	1134
850	739	1184
900	764	1234
950	789	1284
1000	814	1334
1050	839	1384
1100	864	1434
1150	889	1484
1200	914	1534
1250	939	1584
1300	964	1634
1350	1004	1699
1400	1029	1749

Typ PL	72/R-L M1	M2
600	619	939
650	639	984
700	664	1034
750	689	1084
800	714	1134
850	739	1184
900	764	1234
950	789	1284
1000	814	1334
1050	839	1384
1100	864	1434
1150	889	1484
1200	914	1534
1250	939	1584
1300	964	1634
1350	1004	1699
1400	1029	1749

CAR DOOR HYDRA PLUS
PORTE DI CABINA HYDRA PLUS

CABLE CHAIN ASSEMBLY FOR CENTRAL OPENING DOORS TYP. 02/C - 44/R - 66/R
MONTAGGIO GUIDACAVI PER PORTE AD APERTURA CENTRALE TIPI 02/C - 44/R - 66/R

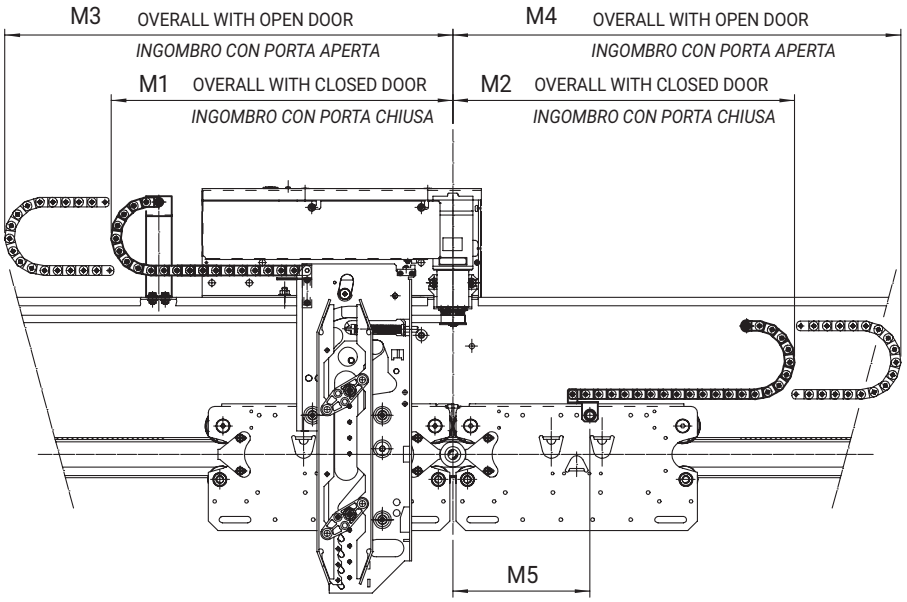

Typ PL	02/C M1	M2	M3	M4	M5
600					
650			783	708	
700			795	720	
750		535	808	733	195
800			820	745	
850			833	758	
900	610		845	849	
950			858	862	
1000		614	870	874	
1050			883	887	260
1100			895	899	
1150			908	912	
1200			920	910	
1250	622	600	945	923	
1300	635		970	935	
1350	647	612	995	960	
1400	660	625	1020	985	
1450	672	637	1045	1010	
1500	685	650	1070	1035	220
1550	697	662	1095	1060	
1600	710	675	1120	1085	
1650	722	687	1145	1110	
1700	735	700	1170	1135	
1750	735	700	1183	1148	
1800	748	713	1208	1173	

FOR PL WITH MOTORIZATIONS MIDI/SUPRA EAMARKED WITH THIS SYMBOL, IS NOT POSSIBLE TO MOUNT THE WIRE-GUIDE SYSTEM. THERFORE USE THE SECURITY DEVICE FICO.

PER PL CON MOTORIZZAZIONI MIDI/SUPRA CONTRASSEGNATI DA QUESTO SIMBOLO, NON E' POSSIBILE MONTARE IL SISTEMA GUIDA CAVI. UTILIZZARE QUINDI IL DISPOSITIVO DI SICUREZZA FICO.

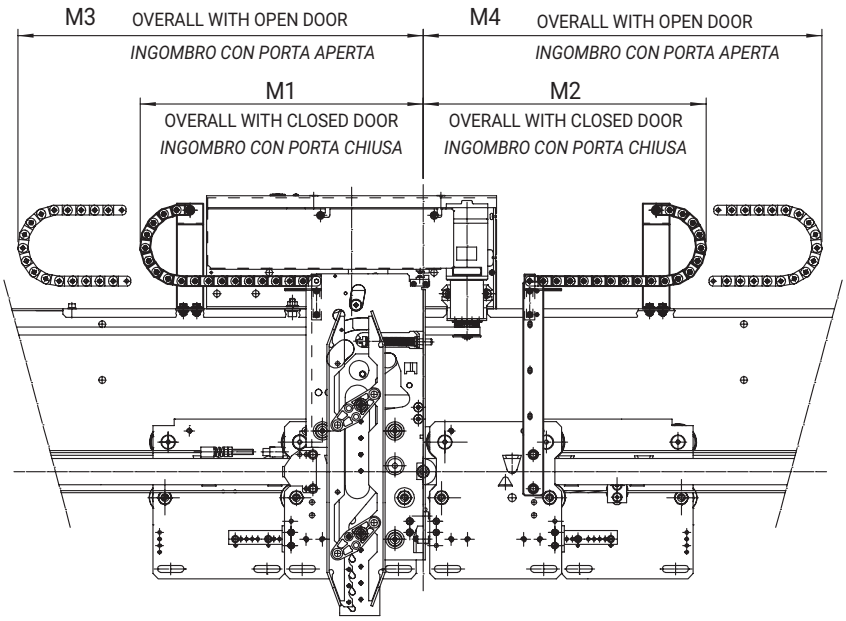

Typ PL	44/R M1	M2	M3	M4
600				
650				
700				
750				
800		755	545	755
850		768		768
900		780	570	805
950	545	793		818
1000		805	595	855
1050		818		868
1100		830	620	905
1150		843		918

Typ PL	66/R M1	M2	M3	M4
900				
950				
1000				
1050		818		818
1100		830	545	830
1150		843		843
1200		855		880
1250	545	868		893
1300		880	570	905
1350		893		918
1400		905		930
1450		918	595	968

FOR PL WITH MOTORIZATIONS MIDI/SUPRA EAMARKED WITH THIS SYMBOL, IS NOT POSSIBLE TO MOUNT THE WIRE-GUIDE SYSTEM. THERFORE USE THE SECURITY DEVICE FICO.

PER PL CON MOTORIZZAZIONI MIDI/SUPRA CONTRASSEGNATI DA QUESTO SIMBOLO, NON E' POSSIBILE MONTARE IL SISTEMA GUIDA CAVI. UTILIZZARE QUINDI IL DISPOSITIVO DI SICUREZZA FICO.

CAR DOOR HYDRA PLUS
PORTE DI CABINA HYDRA PLUS

CABLE CHAIN ASSEMBLY FOR CENTRAL OPENING DOORS TYP. 42/C - 62/C
MONTAGGIO GUIDACAVI PER PORTE AD APERTURA CENTRALE TIPI 42/C - 62/C

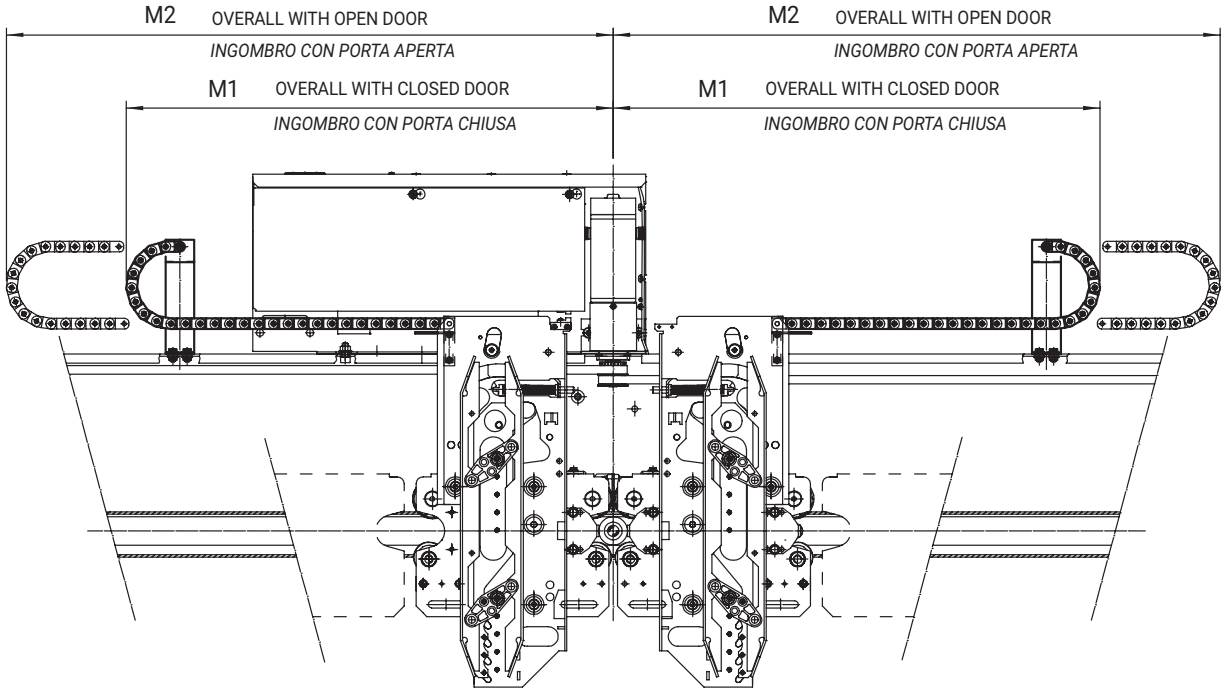

Typ	42/C	
PL	M1	M2
1200	619	929
1250	639	962
1300		974
1350	664	1012
1400		1024
1450	689	1062
1500		1074
1550	714	1112
1600		1124
1650	739	1162
1700		1174
1750	764	1212
1800		1224
1850	789	1262
1900		1274
1950	814	1312
2000		1324
2050	839	1362
2100		1374
2150	864	1412
2200		1424
2250	889	1462
2300		1474
2350	914	1512
2400		1524
2450	939	1562
2500		1574
2550	964	1612
2600		1624
2650	1004	1677
2700		1689
2750	1029	1727
2800		1739
2850	1039	1762
2900		1774
2950	1064	1812
3000		1824
3050	1089	1862
3100		1874
3150	1114	1912
3200		1924

Typ	62/C	
PL	M1	M2
1500	689	1074
1550	714	1112
1600		1124
1650	739	1162
1700		1174
1750	764	1212
1800		1224
1850	789	1262
1900		1274
1950	814	1312
2000		1324
2050	839	1362
2100		1374
2150	864	1412
2200		1424
2250	889	1462
2300		1474
2350	914	1512
2400		1524
2450	939	1562
2500		1574
2550	964	1612
2600		1624
2650	1004	1677
2700		1689
2750	1029	1727
2800		1739
2850	1039	1762
2900		1774
2950	1064	1812
3000		1824
3050	1089	1862
3100		1874
3150	1114	1912
3200		1924

CAR DOOR HYDRA PLUS
PORTE DI CABINA HYDRA PLUS

LIGHT FRONT FIXING
FISSAGGIO FRONTALE LEGGERO

S = CABIN WALL THICKNESS
SPESSORE PARETI CABINA

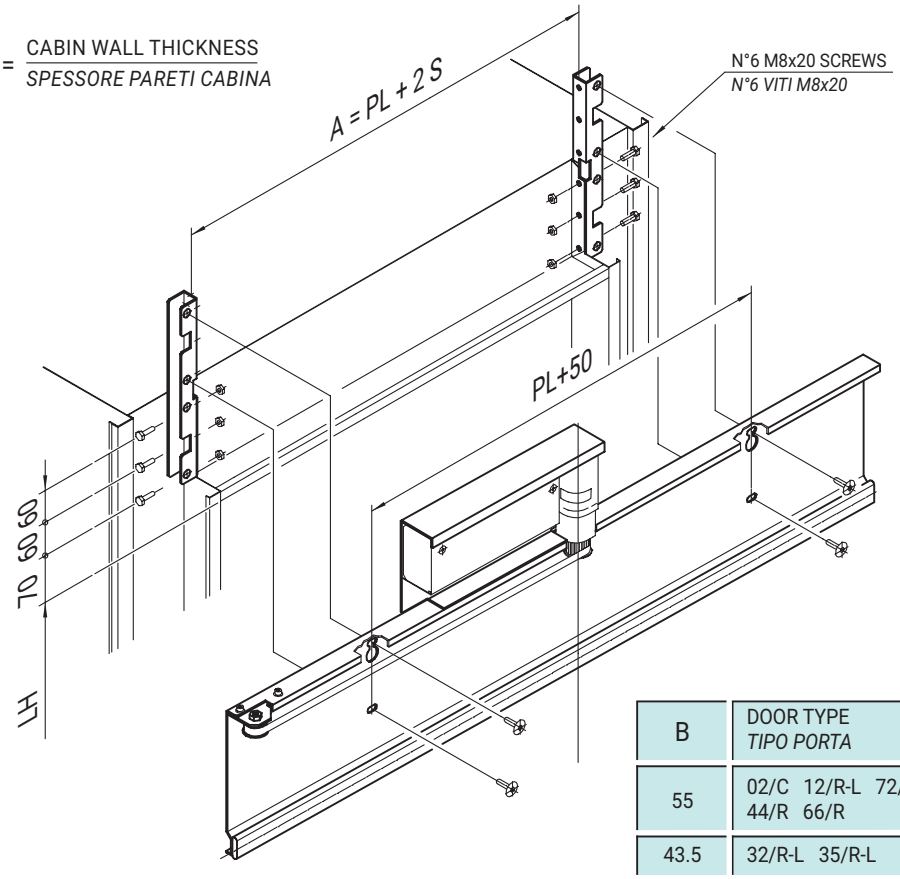

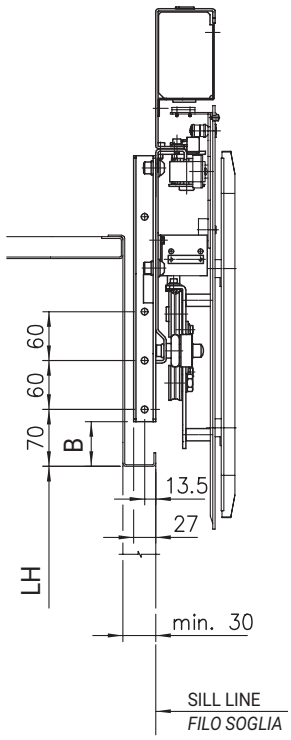

B	DOOR TYPE *TIPO PORTA*
55	02/C 12/R-L 72/R-L 44/R 66/R
43.5	32/R-L 35/R-L

TY 12/R-L

PL \ LH	1900	1950	2000	2050	2100	2150	2200	2250	2300	2350	2400	2450	2500	2550	2600	2650	2700
600																	
650																	
700																	
750																	
800																	
850																	
900																	
950																	
1000																	
1050																	
1100																	
1150																	
1200																	
1250																	
1300																	
1350																	
1400																	

ECO

TY 32-35/R-L

PL \ LH	1900	1950	2000	2050	2100	2150	2200	2250	2300
600									
650									
700									
750									
800									
850									
900									
950									
1000									
1050									
1100									
1150									

ECO

TY 72/R-L

PL \ LH	1900	1950	2000	2050	2100	2150	2200	2250	2300	2350	2400	2450	2500	2550	2600	2650	2700	2750	2800	2850	2900	2950	3000	3050	3100	3150	3200	3250	3300	3350	3400	3450	3500
600																																	
650																																	
700																																	
750																																	
800																																	
850																																	
900																																	
950																																	
1000																																	
1050																																	
1100																																	
1150																																	
1200																																	
1250																																	
1300																																	
1350																																	
1400																																	

ECO

TY 02/C

PL \ LH	1900	1950	2000	2050	2100	2150	2200	2250	2300	2350	2400	2450	2500	2550	2600	2650	2700
600																	
650																	
700																	
750																	
800																	
850																	
900																	
950																	
1000																	
1050																	
1100																	
1150																	
1200																	
1250																	

ECO

TY 44/R

PL \ LH	1900	1950	2000	2050	2100	2150	2200	2250	2300	2350	2400
600											
650											
700											
750											
800											
850											
900											
950											
1000											
1050											
1100											
1150											

ECO

TY 66/R

PL \ LH	1900	1950	2000	2050	2100	2150
900						
950						
1000						
1050						

ECO

NOT FEASIBLE DOORS
PORTE NON FATTIBILI

CAR DOOR HYDRA PLUS
PORTE DI CABINA HYDRA PLUS

STRONG FRONT FIXING
FISSAGGIO FRONTALE PESANTE

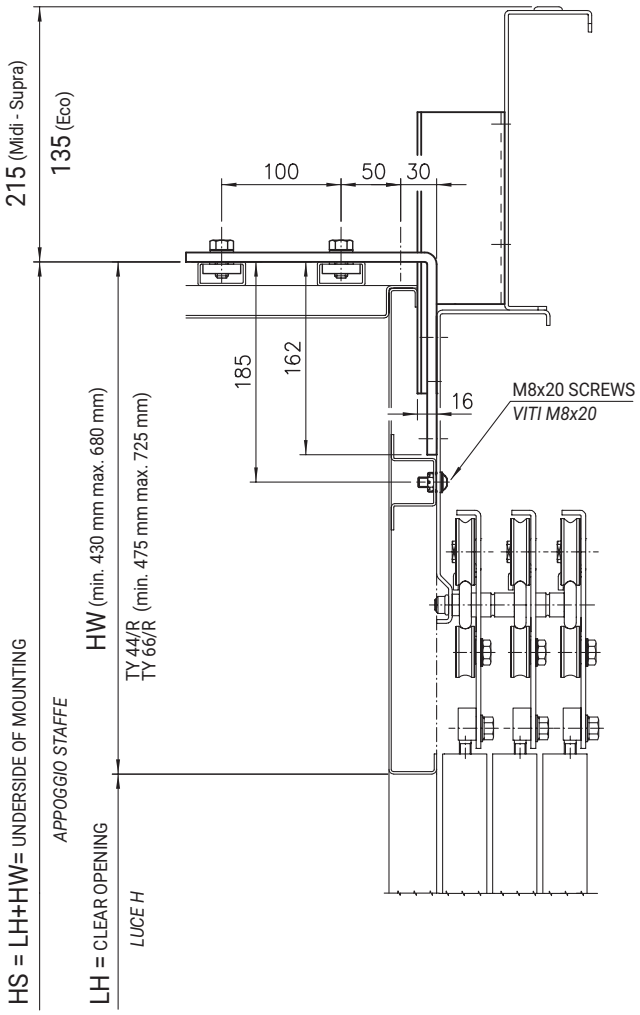

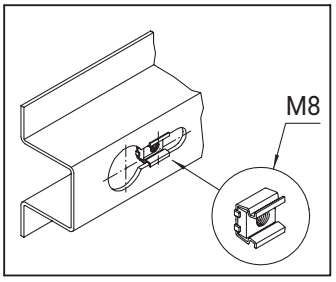

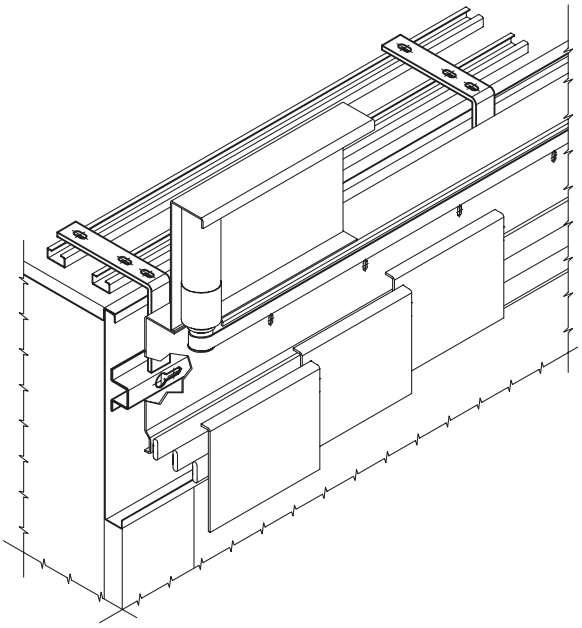

CAR DOOR HYDRA PLUS
PORTE DI CABINA HYDRA PLUS

STRONG FRONT FIXING
FISSAGGIO FRONTALE PESANTE

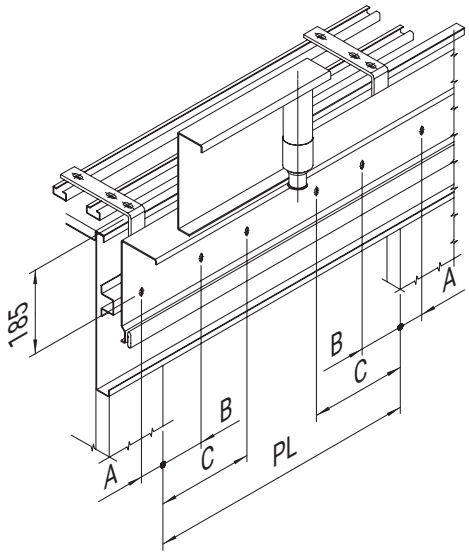

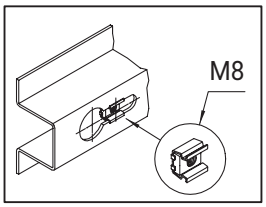

A	B	C	PL	DOOR TYPE *TIPO PORTA*
PL/4	200	/	600 ÷ 1450	02/C
	200	600	1500 ÷ 1800	02/C
PL/8	200	/	600 ÷ 1150	44/R
PL/12	200	/	900 ÷ 1450	66/R

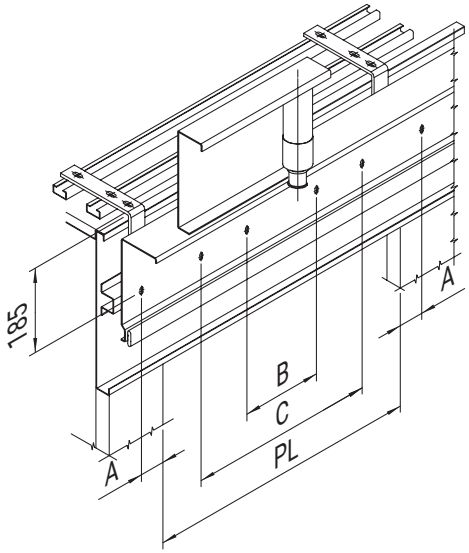

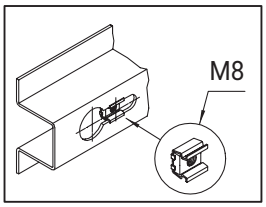

A	B	C	PL	DOOR TYPE *TIPO PORTA*
PL/8	750	/	1200 ÷ 1800	42/C
	1000	/	1850 ÷ 2200	42/C
	1300	/	2250 ÷ 2650	42/C
	1500	/	2700 ÷ 2900	42/C
	1000	2400	2950 ÷ 3200	42/C
PL/12	750	/	1500 ÷ 1800	62/C
	1000	/	1850 ÷ 2200	62/C
	1300	/	2250 ÷ 2650	62/C
	1500	/	2700 ÷ 2900	62/C
	1000	2400	2950 ÷ 3200	62/C

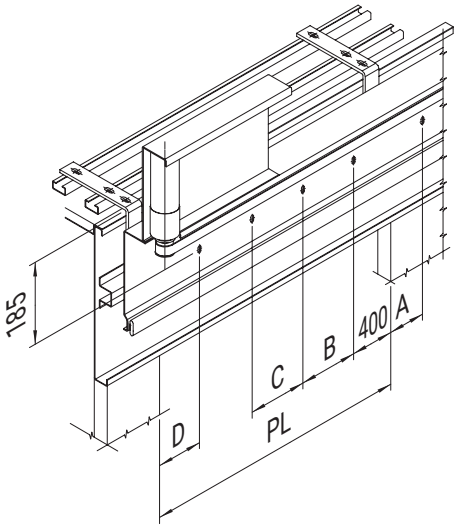

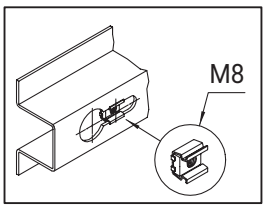

A	B	C	D	PL	DOOR TYPE *TIPO PORTA*
PL/4	/	/	60	600 ÷ 1350	12/R-L
	500	/	60	1400 ÷ 1800	12/R-L
PL/6	/	/	60	600 ÷ 1350	32/R-L
	500	/	60	1400 ÷ 1850	32/R-L
	500	500	60	1900 ÷ 2100	32/R-L
PL/6	/	/	60	600 ÷ 1350	35/R-L
	500	/	60	1400	35/R-L
PL/2	/	/	100	600 ÷ 1350	72/R-L
	500	/	100	1400	72/R-L

CAR DOOR HYDRA PLUS
PORTE DI CABINA HYDRA PLUS

F.I.C.O. EDGE ASSEMBLY FOR SIDE OPENING DOORS TYP. 12/R-L - 35/R-L - 32/R-L - 72/R-L

MONTAGGIO COSTOLA F.I.C.O. PER PORTE AD APERTURA LATERALE TIPI 12/R-L - 35/R-L - 32/R-L - 72/R-L

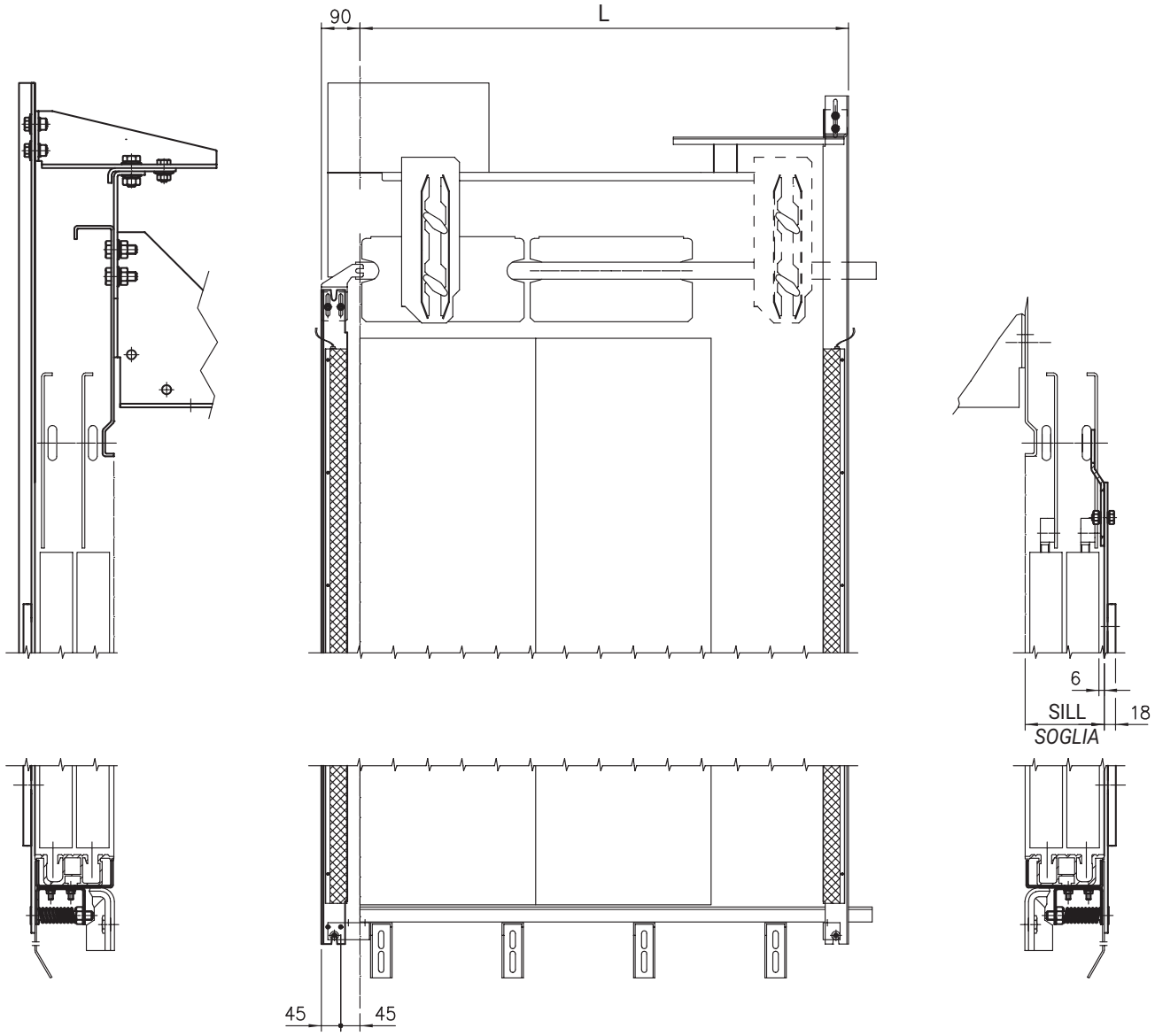

TY 12/R-L

PL	L	PL	L
600	945	1250	1795
650	995	1300	1845
700	1045	1350	1895
750	1095	1400	1945
800	1145	1450	2050
850	1195	1500	2100
900	1345	1550	2140
950	1345	1600	2190
1000	1345	1650	2240
1050	1495	1700	2290
1100	1485	1750	2340
1150	1495	1800	2500
1200	1660		

TY 35/R-L

PL	L
600	935
650	985
700	1035
750	1085
800	1135
850	1185
900	1235
950	1285
1000	1335
1050	1385
1100	1435
1150	1525
1200	1575
1250	1625
1300	1675
1350	1800
1400	1800

TY 32/R-L

PL	L	PL	L
600	935	1400	1780
650	985	1450	1880
700	1035	1500	1930
750	1085	1550	1980
800	1135	1600	2030
850	1185	1650	2080
900	1235	1700	2130
950	1285	1750	2180
1000	1335	1800	2380
1050	1385	1850	2430
1100	1435	1900	2480
1150	1525	1950	2530
1200	1575	2000	2580
1250	1625	2050	2630
1300	1675	2100	2680
1350	1780		

TY 72/R-L

PL	L
600	1050
650	1100
700	1265
750	1400
800	1400
850	1560
900	1650
950	1795
1000	1845
1050	2075
1100	2120
1150	2275
1200	2375
1250	2420
1300	2575
1350	2675
1400	2775

Subject to change without notice!

Soggetto a modifica senza preavviso!

safety in motion™

CAR DOOR HYDRA PLUS
PORTE DI CABINA HYDRA PLUS

F.I.C.O. EDGE ASSEMBLY FOR CENTRAL OPENING DOORS TYP. 02/C - 42/C - 44/R - 66/R - 62/C

MONTAGGIO COSTOLA F.I.C.O. PER PORTE AD APERTURA CENTRALE TIPI 02/C - 44/R - 42/C - 66/R - 62/C

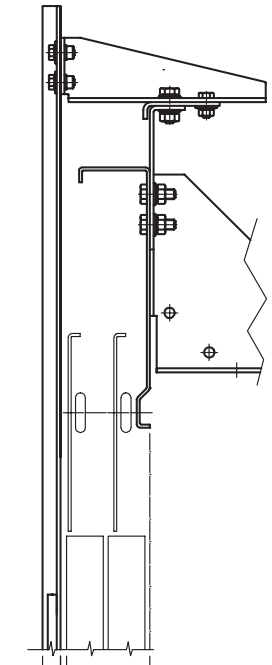

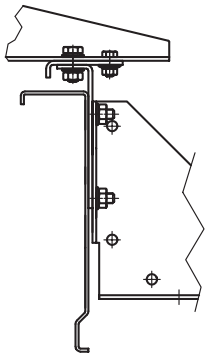

FIXING BRAKET ASSEMBLY
ONLY FOR 44/R PL=600÷700

MONTAGGIO STAFFA DI FISSAGGIO
SOLO PER 44/R PL=600÷700

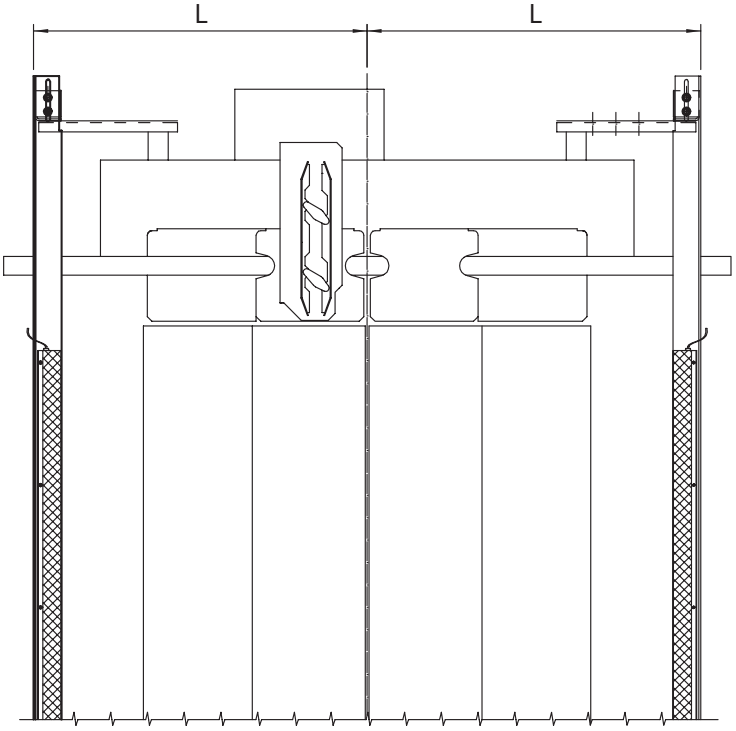

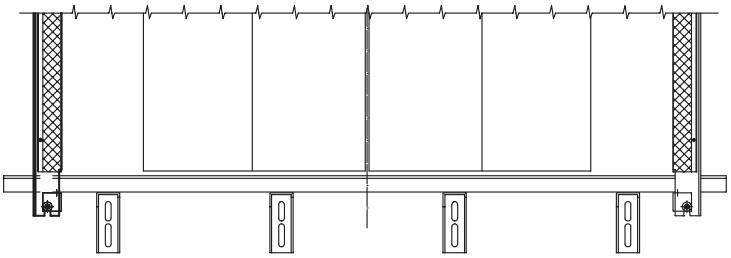

TY 02/C

PL	L	PL	L
600	635	1250	1025
650	660	1300	1050
700	685	1350	1075
750	710	1400	1100
800	735	1450	1225
850	760	1500	1250
900	785	1550	1275
950	810	1600	1300
1000	835	1650	1325
1050	860	1700	1350
1100	950	1750	1375
1150	950	1800	1500
1200	1000		

TY 44/R

PL	L
600	560
650	585
700	610
750	635
800	660
850	685
900	710
950	735
1000	760
1050	800
1100	825
1150	850

TY 42/C

PL	L	PL	L
1200	935	1800	1340
1250	960	1850	1365
1300	985	1900	1375
1350	1010	1950	1375
1400	1035	2000	1440
1450	1075	2050	1450
1500	1095	2100	1450
1550	1120	2150	1450
1600	1145	2200	1450
1650	1170	2250	1450
1700	1195	2300	1450
1750	1210		

TY 66/R

PL	L
900	710
950	735
1000	760
1050	785
1100	810
1150	835
1200	860
1250	885
1300	910
1350	935
1400	960
1450	985

TY 62/C

PL	L
1500	1085
1550	1110
1600	1135
1650	1160
1700	1185
1750	1210
1800	1235
1850	1260
1900	1285
1950	1310
2000	1335
2050	1360
2100	1385
2150	1410
2200	1435
2250	1460

MAX OVERALL FOR IP54 PROTECTION GRADE VERSIONS - SIDE OPENING DOORS

INGOMBRI MASSIMI PER VERSIONI CON GRADO DI PROTEZIONE IP54 - PORTE AD APERTURA LATERALE

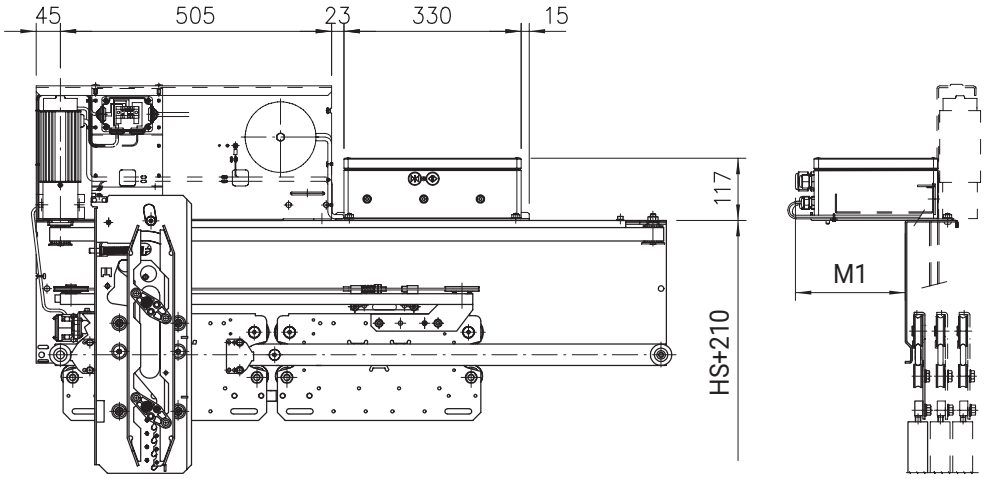

AS DRAWING / *A DISEGNO*		
DOOR TYPE *TIPO PORTA*	PL	M1
12/R	600÷1800	255
32/R	≥ 700	210
35/R	≥ 700	255
72/R	600÷1400	270

SYMMETRICAL / *SIMMETRICO*		
DOOR TYPE *TIPO PORTA*	PL	M1
12/L	600÷1800	255
32-35/L	≥ 700	210
32-35/R	≥ 700	255
72/L	600÷1400	270

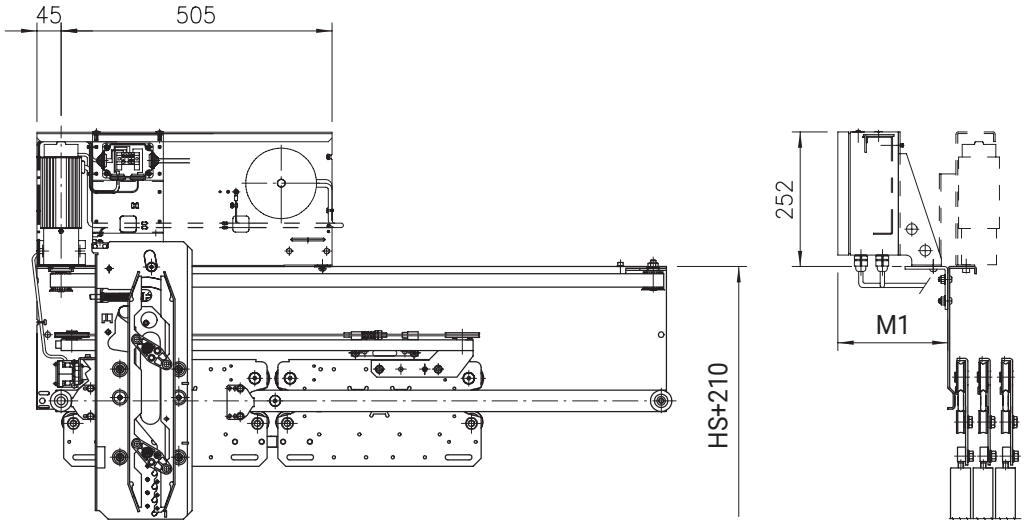

AS DRAWING / *A DISEGNO*		
DOOR TYPE *TIPO PORTA*	PL	M1
32/R	600-650	135
35/R	600-650	210

SYMMETRICAL / *SIMMETRICO*		
DOOR TYPE *TIPO PORTA*	PL	M1
32/L	600-650	135
35/L	600-650	210

CAR DOOR HYDRA PLUS
PORTE DI CABINA HYDRA PLUS

MAX OVERALL FOR IP54 PROTECTION GRADE VERSIONS - CENTRAL OPENING DOORS
INGOMBRI MASSIMI PER VERSIONI CON GRADO DI PROTEZIONE IP54 - PORTE AD APERTURA CENTRALE

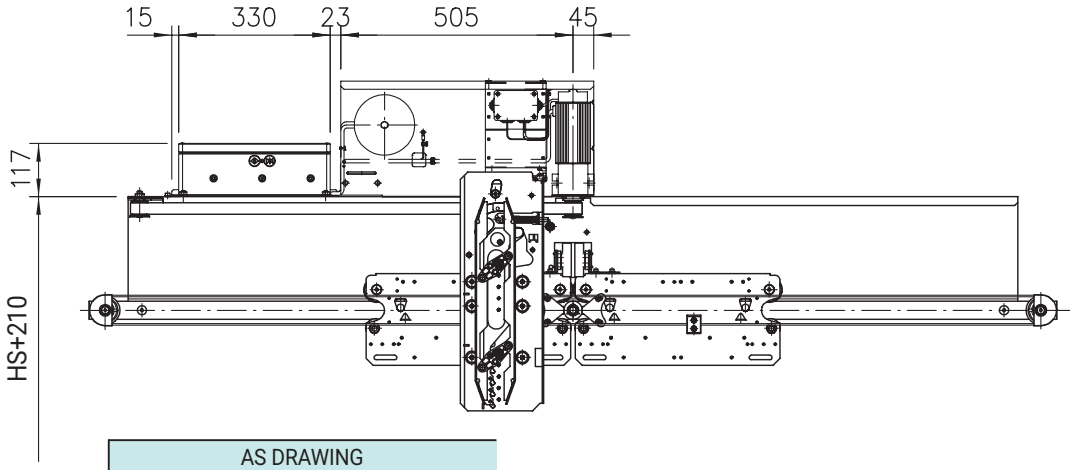

AS DRAWING / *A DISEGNO*		
DOOR TYPE *TIPO PORTA*	PL	M1
02/C	≥1200	270
42/C	≥1350	255
62/C	1500÷3200	210

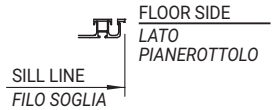

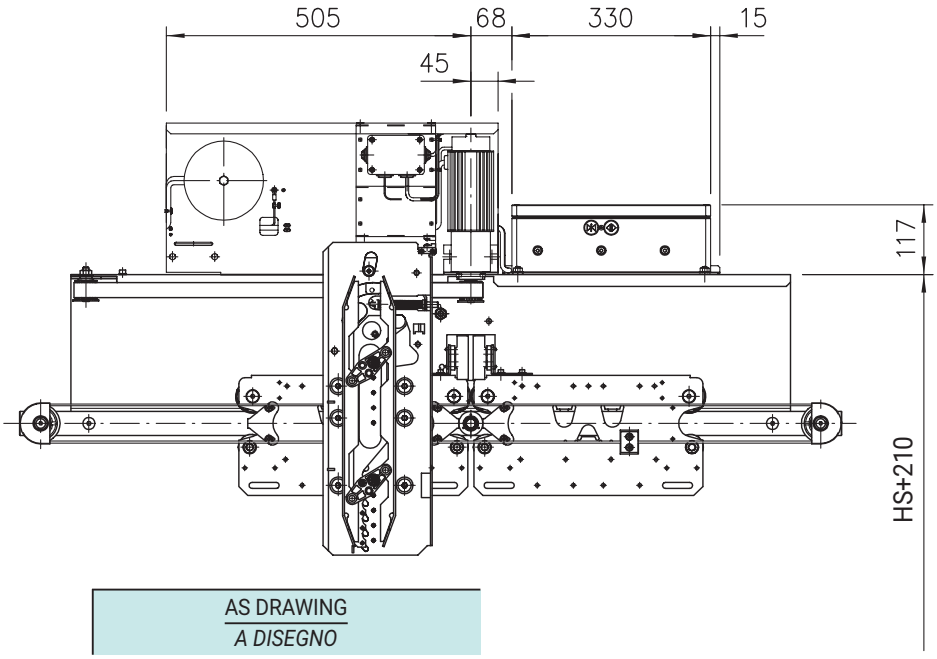

AS DRAWING / *A DISEGNO*		
DOOR TYPE *TIPO PORTA*	PL	M1
02/C	<1200	270
42/C	1200÷1300	255
44/R	600÷1150	255
66/R	900÷1450	210

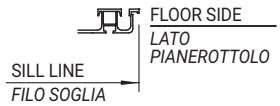

WITTUR

YOUR GLOBAL PARTNER FOR COMPONENTS, MODULES AND SYSTEMS IN THE ELEVATOR INDUSTRY

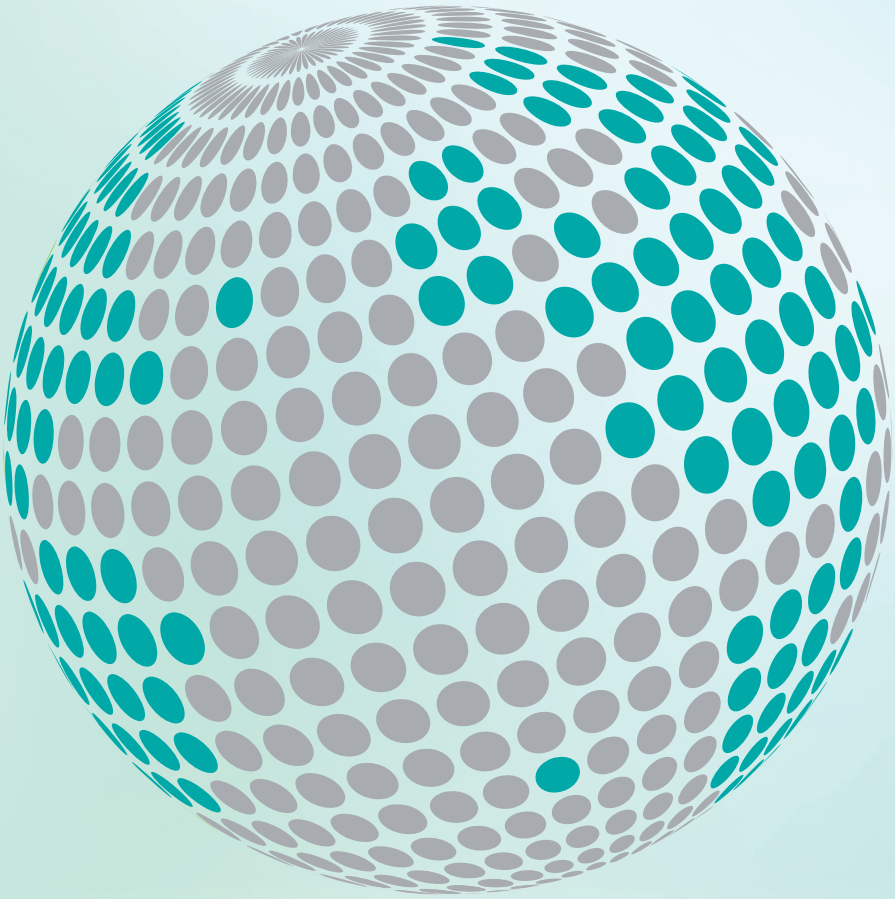

safety in motion™

More information about Wittur Group available on-line.

www.wittur.com

SELCOM® a WITTUR brand

Liftmaterial a WITTUR brand

sematic® a WITTUR brand